Шкаф-кровать

Инструкция по сборке и установке

Пожалуйста, ВНИМАТЕЛЬНО прочтите данное руководство перед сборкой и установкой!

Содержание

1. Обратить особое внимание! стр. 3
2. Основные элементы Шкаф-кровати стр. 4
3. Механизм Шкаф-кровать стр. 5
4. Типы Шкаф-кроватей стр. 5
5. Вес подвижной части Шкаф-кровати стр. 6
6. Рекомендации по выбору производителя газлифтов стр. 7
7. Подбор газлифтов стр. 8
8. Основные размеры и параметры Шкаф-кровати стр. 9
9. Пошаговая сборка Шкаф-кровати стр. 13
10. Приложения стр. 17

1.Обратить особое внимание!

1. Размеры и параметры деревянных мебельных конструкций, указанные в данном руководстве, носят исключительно рекомендательный характер и приведены для примерного расчета Шкаф-кровати под матрас с размерами 1600*2000*200мм .

2. При усилиях газлифтов от 1600N запрещается использовать материал ДСП для изготовления боковин короба кровати.

3. Газлифты поставляются с предварительно надетыми на них хомутами. НИ В КОЕМ СЛУЧАЕ НЕ СНИМАТЬ ХОМУТЫ до полной установки и фиксации газлифтов в Механизме! Снятие хомута с газлифта, не закрепленного в механизме, не только опасно само по себе (резкое выдвижение штока под давлением в 600-2200N), но и не позволит установить газлифт в механизм, т.к. Вы не сможете его «поджать» до расстояния между крепежными шпильками механизма и одеть на них.

4. Газлифты в Механизм устанавливаются ТОЛЬКО ШТОКОМ ВНИЗ!

5. Данная инструкция разработана только для газлифтов немецкой компании STABILUS, в случае применения других газлифтов возможны несоответствия расчетных параметров и сверлильного кондуктора!

2.Основные элементы Шкаф-кровати

3. Механизм шкаф-кровать

Комплектация

Для полного комплекта **Механизма шкаф-кровать** необходимо иметь в наличии:

Артикул	Наименование позиции	Что входит	Количество	Примечания
30859	**Механизм шкаф-кровать изд. 582**	Правая и Левая части механизма	1 левая + 1 правая	Каждая часть состоит из двух шарнирно соединенных деталей с крепежными отверстиями.
		Поворотные ножки	1 левая + 1 правая	Устанавливаются в изножье спального основания.
		Система крепления шкафа к стене	2шт.	2 кронштейна с пазами и 2 уголка со штифтами для вставки в пазы
30858	**Фурнитура для механизма «кровать-шкаф»**	Метизы + фиксирующие ремни	1 упаковка + 3 ремня	Метизы: 16 винтов М8Х25; 10 винтов М6Х25; 8 винтов М5Х28 (гладк. шляпки); 8 гаек М5; 12 саморезов 4Х12.
30861-30864, 30866-30869, 30336	**Газлифт Stabilus**	Газлифты с усилиями 0400/0600/1000/1200/1400/1600/1800/2000/2200N	2 штуки	Требуется пара газлифтов с одинаковым рабочим усилием, в зависимости от веса подвижной части шкаф-кровати.
30976	**Кожухи защитные «Стабикс» белые**	Правый и Левый кожух защитный	1 левый+1 правый	Изготовлены из ударопрочного полистирола GEBAU HIPS. Защищают пользователя и постельное белье от контакта с подвижными частями механизма. Эстетично скрывают сам механизм.

ВНИМАНИЕ! Газлифты, фурнитура и кожухи в комплект Механизма не входят, приобретаются отдельно, в соответствии с указанными в таблице артикулами.

4. Типы Шкаф-кроватей

С вертикальным подъемом

С горизонтальным подъемом

Определив тип своей будущей Шкаф-кровати, Вы сможете правильно выбрать таблицу подбора газлифтов для Механизма шкаф-кровать.

Рекомендации по подбору газлифтов приведены в разделах 6, 7.

5. Вес подвижной части Шкаф-кровати

Общий вес подвижной части Шкаф-кровати определяет выбор мощности газлифтов. Учитывая это, необходимо максимально точно определить **суммарный вес** всех элементов, из которых состоит подвижная часть:

1. **Спальное основание**

   Включает в себя короб кровати, поворотные ножки, идущие в комплекте с Механизмом шкаф-кровать, каркас под ламели и набор ламелей («латы»)

2. **Матрас**

   Матрасы бывают различных типов. Отличаются как по конструкции, так и по габаритным размерам. В одних и тех же размерах (по спальному основанию) могут быть матрасы с разной толщиной, наполнением и весом! Обычно вес указывается на упаковке матраса, или его можно узнать у изготовителя/поставщика.

3. **Фасад**

   В Шкаф-кровати фасад является как дном спального основания кровати, так, собственно, и фасадом шкафа (когда кровать поднята в вертикальное положение).

4. **Отделка фасада**

   Сюда входят дополнительные элементы внешней отделки фасада, такие как зеркала, рейлинги и т.д., вес которых так же необходимо учитывать.

Суммарный вес подвижной части Шкаф-кровати обычно находится в пределах 40-120кг.

На этот весовой диапазон рассчитан ряд усилий газлифтов Stabilus – от 400N до 2200N (Ньютонов)

6. Рекомендации по выбору производителя газлифтов

Компания «Стабикс» настоятельно рекомендует максимально обдуманно отнестись к выбору производителя газлифтов (газовых пружин) для установки в Механизм шкаф-кровать.

Учитывая веса и габариты подвижных частей Шкаф-кровати, пара газлифтов должна быть правильно подобрана по мощности и размерам, быть идентичной в заявленных характеристиках как для одного, так и для другого газлифта (во избежание перекосов и поломок), а так же иметь высокий ресурс по количеству циклов открывания-закрывания.

Компания «Стабикс» является официальным представителем завода STABILUS (Германия) в России , и рекомендует

использовать в мебельных механизмах только газлифты марки STABILUS.

STABILUS – это бренд с мировым именем – 11 заводов и 26 торговых представительств во всех промышленно-развитых странах и регионах мира!

Непререкаемое немецкое качество сборки и технического контроля, в сочетании с реально подтвержденными многолетними испытаниями в трансформируемой мебели – это самая наилучшая рекомендация для продукции STABILUS.

***Данная инструкция разработана только для газлифтов немецкой компании STABILUS, в случае применения других газлифтов возможны несоответствия расчетных параметров и сверлильного кондуктора!**

7. Подбор газлифтов

Как пользоваться таблицами для подбора газлифтов

Для начала необходимо определить тип подъема Вашей Шкаф-кровати – **вертикальный** или **горизонтальный** (см. раздел 4).

1. Зная габариты (ширина и длина)спального основания, Вы находите значение усилия в Ньютонах, рекомендуемое для этих габаритов.
2. Определив общий вес подвижной части Шкаф-кровати (см. раздел 5), Вы находите значение усилия в Ньютонах, рекомендуемое для данного веса.
3. Из двух полученных значений выбираете **наибольшее.**

Для вертикальных кроватей

Усилие по габаритам	
Габарит по спальному месту (мм)	Мощность газлифта (Ньютоны)
800/900*2000	1200/1400N
1000/1200*2000	1400/1600/1800N
1300*2000	1600/1800/2000N
1400*2000	1800/2000N
1500*2000	2000N
1600*2000	2000/2200N
1800*2000	2200N

Усилие по весу	
Вес кровати, кг	Мощность газлифта (Ньютоны)
55	1000
65	1200
75	1400
85	1600
95	1800
105	2000
115	2200

Для горизонтальных кроватей

Усилие по габаритам	
Габарит по спальному месту (мм)	Мощность газлифта (Ньютоны)
800/900*2000	0400N/0600N
1000*2000	0600/1000N
1100/1200*2000	1000N
1300*2000	1200N
1400*2000	1400N

Усилие по весу	
Вес кровати, кг	Мощность газлифта (Ньютоны)
40	400
60	600
90	1000

* Если в таблице указано два или три значения усилий через косую черту (1600/1800/2000N), это означает, что необходимо выбрать одно из этих усилий, особенно если одно из таких же значений Вы получите, основываясь на общем весе подвижной части Шкаф-кровати, в правой части той же таблицы.

*Значения в таблицах определялись опытным путем и носят ориентировочный характер.

***Данная инструкция разработана только для газлифтов немецкой компании STABILUS, в случае применения других газлифтов возможны несоответствия расчетных параметров и сверлильного кондуктора!**

Пример: Тип подъема – **вертикальный**; габариты спального основания – **1400*2000мм**; вес подвижной части кровати – **75кг**.

Подбор: Тип подъема – вертикальный – выбираем левую таблицу. Далее, по этой таблице: габариты 1400*2000мм – выбираем в левой части усилие 1800/2000N. Вес 75кг, выбираем в правой части (левой таблицы)1400N. Имеем две пары значений – 1800/2000N (по габаритам) и 1400N (по весу). Видим, что по весу наша кровать относительно легкая, т.к. по габаритам нужны более мощные газлифты, значит мы должны выбрать их. Выбираем 1800/2000N. Логично предположить, что 1800N будет в самый раз, 2000N - явно слишком много, т.к. даже по весу мы получили всего 1400N.

Итог: **выбираем усилие 1800N.**
(Если 1800N будет многовато, то усилие 1600N решит все проблемы, как и было описано ранее)

"

8. Основные размеры и параметры Шкаф-кровати

1. Параметры Шкаф-кровати

Все геометрические параметры приведены в сводной таблице в разделе 10, п.1. Параметры логически разделены по составным частям Шкаф-кровати, к которым они относятся.

2. Варианты наборов исходных данных перед началом сборки

Возможны два основных варианта набора исходных данных перед тем, как приступать к изготовлению и установке Шкаф-кровати:

- Известны Высота*Ширина*Глубина проема в стене под Шкаф-кровать. Шкаф-кровать необходимо встроить в проем, окруженный другой мебелью.
- Известны Длина*Ширина спального основания. По этим данным необходимо рассчитать и смонтировать всё остальное.

Разница заключается в том, что в первом случае размеры спального основания будут зависеть от размеров проема, а значит, может понадобиться матрас с нестандартными размерами. Во втором случае Вы можете выбрать готовый матрас и уже под него рассчитать размеры спального основания, а значит, и шкафа.

3. Ключевые параметры и их определение

***Данная инструкция разработана только для газлифтов немецкой компании STABILUS, в случае применения других газлифтов возможны несоответствия расчетных параметров и сверлильного кондуктора!**

В нашем руководстве мы взяли за основу внутренние размеры спального основания – 1604*2004мм.

(под матрас с размерами 1600*2000*200мм).

***Перечисленные ниже параметры проиллюстрированы на следующей странице.**

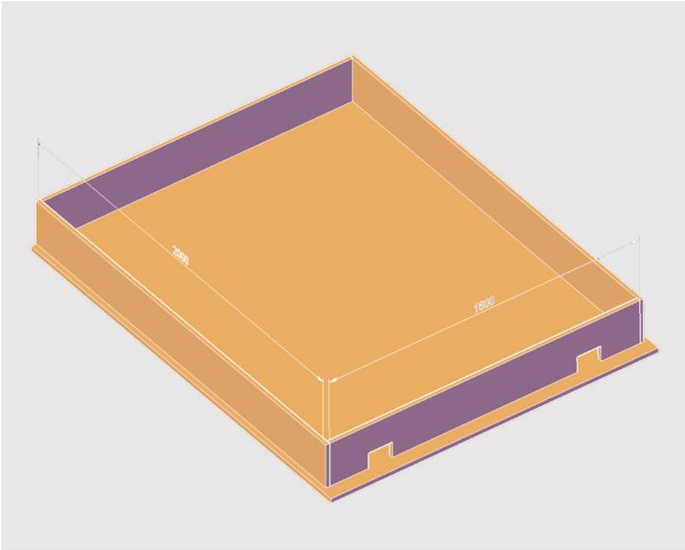

Проектируя Вашу будущую Шкаф-кровать, следует исходить из следующих соображений:

Шкаф стремятся сделать менее глубоким, чтобы сэкономить больше жилого пространства – минимальная глубина шкафа – 430мм. Данное ограничение связано с геометрией Механизма.

При этом подвижная часть Шкаф-кровати в процессе работы должна:

- **Не задевать нижним ребром фасада за вертикальную стену у изголовья кровати в шкафу – Sов, Rф**
- **Не задевать нижним ребром фасада за пол в шкафу – Sов, Нов, Rф**
- **Не задевать нижним ребром фасада за нижний скошенный порожек шкафа – Нов, Rф**
- **В верхнем положении находиться строго в одной плоскости с передними кромками корпуса шкафа – Sов**
- **В верхнем положении сохранять гарантированный зазор между фасадом и корпусом шкафа по всему периметру – ось вращения должна быть строго горизонтальна,** а это значит, что **необходимо выставить по уровню весь короб шкафа!**

- **При соблюдении всех вышеперечисленных условий, расстояние от изголовья кровати до стены должно быть достаточным, чтобы в момент начала подъема кровати не происходило замятия матраса между стеной и изголовьем – Rм, Sов**

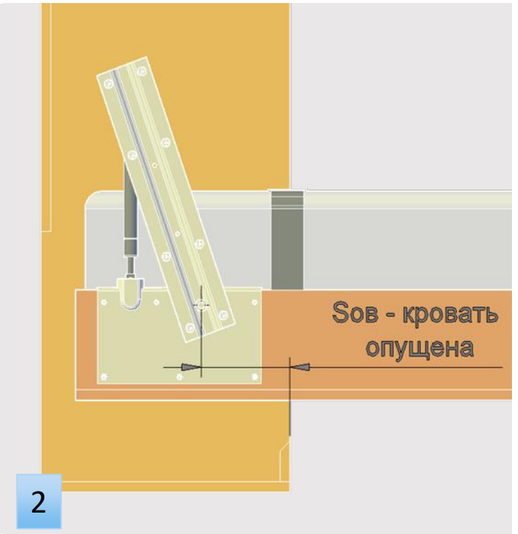

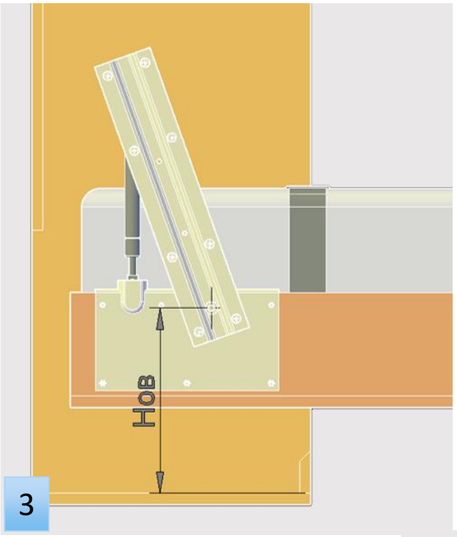

Sов – (рис. 1, 2) горизонтальное расстояние от передней кромки вертикальной стенки шкафа до центра оси вращения Механизма.
(подробнее об этом размере см. стр. 11)

Нов – (рис. 3) высота положения центра оси вращения от внутреннего пола шкафа (подробнее об этом размере см. стр. 11)

Нетрудно заметить, что оба эти параметра напрямую влияют на радиусы, представленные на рис. 4.

Rм – (рис. 4) «радиус по матрасу» - от центра вращения до верхнего «ребра» матраса, у изголовья. На рисунке видно, что в процессе движения по кругу Rм не касается задней стенки шкафа

Rф – (рис. 4) «радиус по фасаду» - от центра вращения до нижнего ребра фасада, у изголовья. На рисунке видно, что в процессе движения по кругу Rф не касается пола и нижнего порожка шкафа (порожек виден с торца)

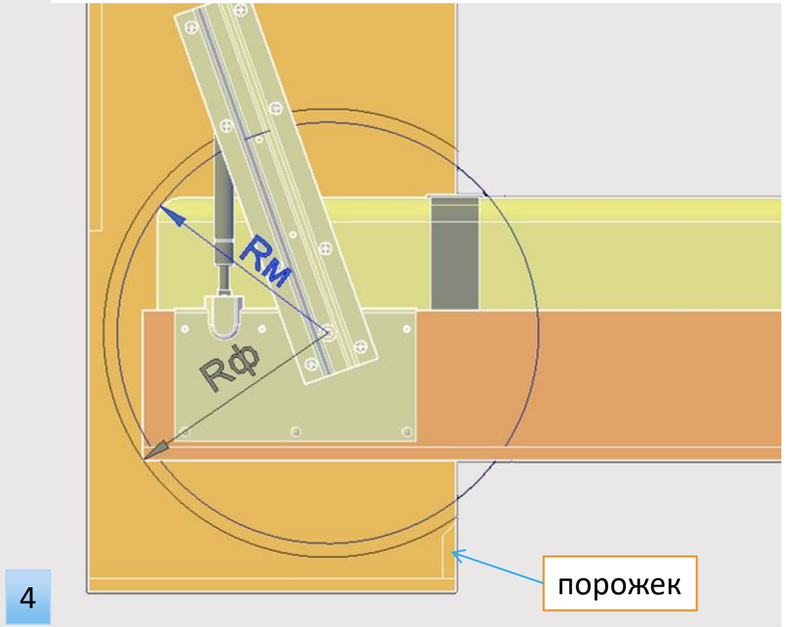

Учитывая все вышесказанное, можно сделать однозначный вывод:

Положение центра вращения механизма определяет все остальные параметры.

Придя к такому выводу, был разработан универсальный шаблон – **сверлильный кондуктор**, который Вы можете использовать для разметки положения крепежных отверстий в вертикальных стенках шкафа. Сверлильный кондуктор приведен в разделе 10, п. 2.

Сверлильный кондуктор может применяться только тогда, когда параметры Вашей Шкаф-кровати соответствуют следующим требованиям:

- Глубина короба кровати (без матраса) + толщина фасада **в сумме составляют 186мм, матрас выступает из короба кровати не более чем на 170мм**
- Расстояние от края боковины кровати (у изголовья) до центра первого верхнего отверстия в поворотной шине механизма **меньше или равно 52мм**
- **При соблюдении первых двух пунктов (!)**, размеры **306мм ,158мм, 164, и наклон 20°** - **являются постоянными величинами.**

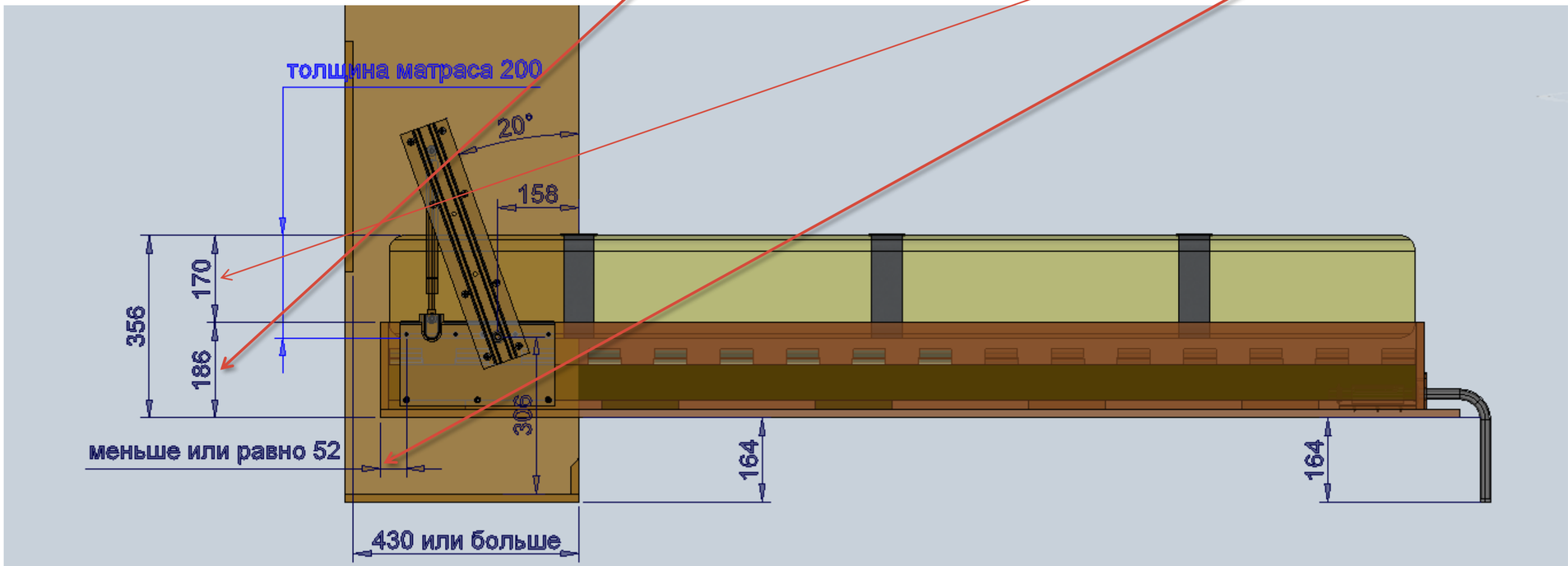

Компания «Стабикс» настоятельно рекомендует заранее привести все Ваши размеры к описанным в настоящем руководстве, и использовать наш сверлильный кондуктор во избежание ошибок в расчетах размерных цепей.

Кроме параметров, связанных с глубиной шкафа, необходимо так же учитывать и параметры, связанные с шириной шкафа, кровати, и самого механизма.

- **Ширина Механизма (Вмонт)** от вертикальной стенки шкафа до боковины короба кровати равна **30 ±1мм.**
- **Зазор между фасадом и внутренним проемом шкафа (Zпф)** мы принимаем **3мм** по всему периметру фасада. Вы можете выбрать свое значение.

Отсюда, зная ширину внутреннего проема шкафа (**Ввпр**), можно рассчитать ширину короба кровати (**Вкр**):

Вкр = Ввпр – 2*Вмонт или, подставив наши значения: Вкр = (Ввпр – 2*30) = (Ввпр – 60мм).

Ширина фасада (**Вф**) с учетом зазора по периметру (**Zпф**)составит:

Вф = Ввпр -2*Zпф или, подставив наши значения: Вф = (Ввпр-2*3) = (Ввпр – 6мм).

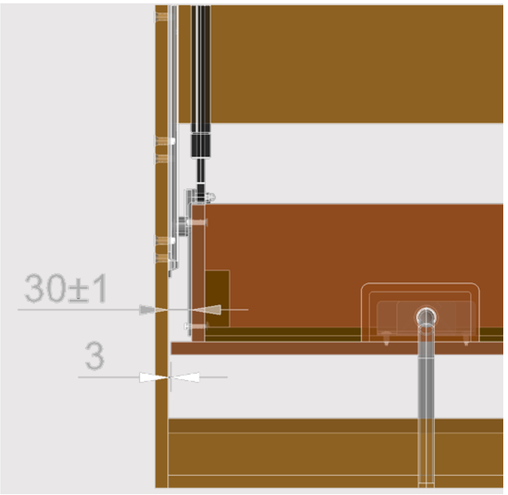

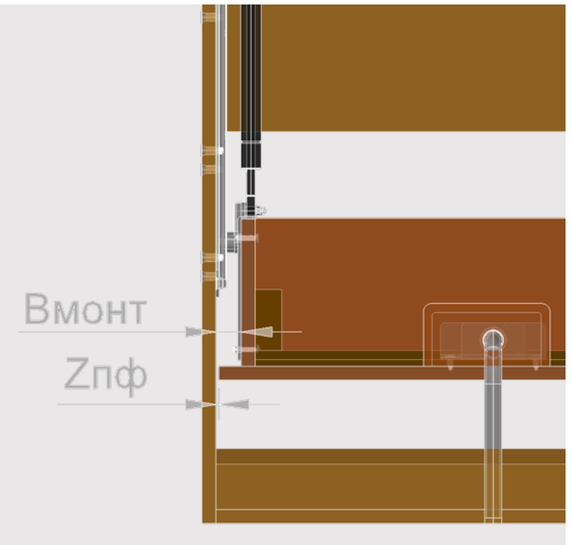

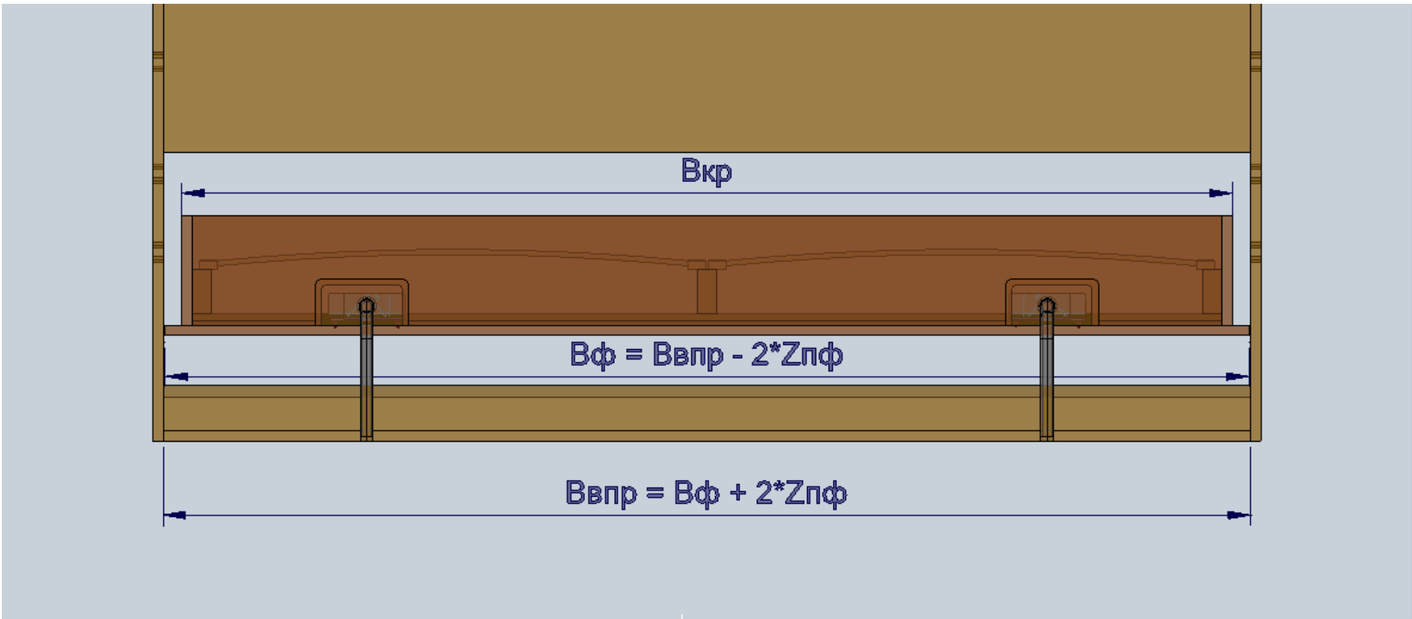

9. Пошаговая сборка Шкаф-кровати

1. Сборка и монтаж шкафа

№ п/п	Порядок действий на данном этапе	Рисунок
1.1	Определиться с толщиной материала, из которого будет собираться корпус шкафа, короб кровати и фасад.	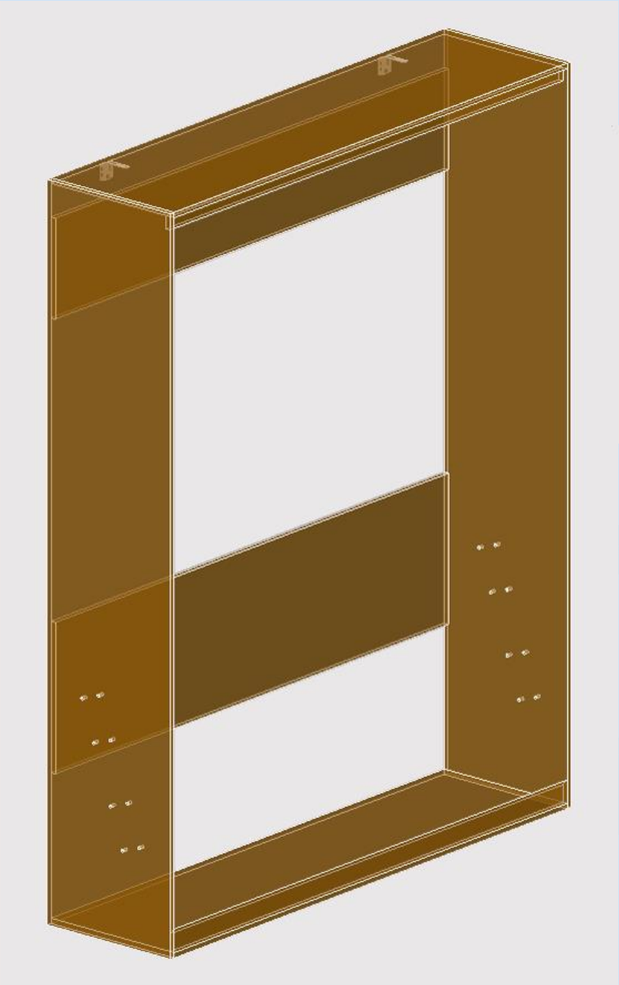 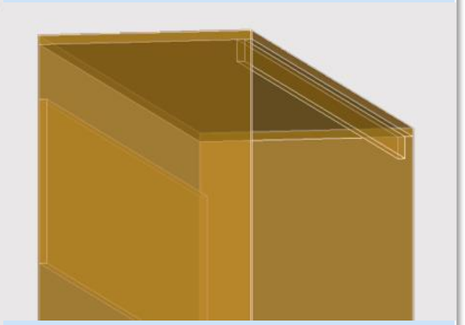 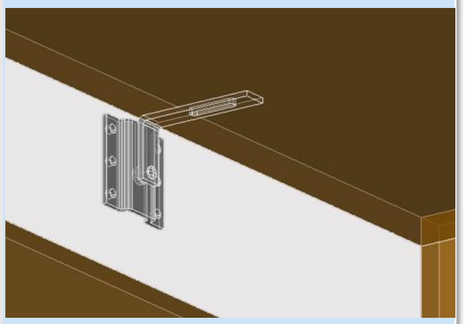
1.2	Замерить ширину * высоту * глубину предполагаемого проема под шкаф.	
1.3	На полу собрать прямоугольный короб шкафа, учитывая только что выбранные и измеренные параметры.	
1.4	На нижней горизонтальной стенке короба шкафа закрепить нижний порожек. В нашем примере он имеет высоту 70мм и скос вниз-внутрь шкафа на 45градусов. Скос необходим во избежание задевания нижнего ребра фасада за порожек.	
1.5	На верхней горизонтальной стенке шкафа, отступив от кромки на толщину фасада (которая должна будет входить в шкаф) закрепить верхний порожек. Он будет являться упором-ограничителем для фасада, поднятого в вертикальное положение.	
1.6	Положить сверху на короб и закрепить горизонтальные стяжки - верхняя шириной ~300мм, нижняя - ~450мм. Верхняя стяжка крепится с отступом ~100мм от внутреннего «потолка» предполагаемого шкафа, нижняя - на высоте ~ 400-450мм от внутреннего пола, или примерно на уровне подушки будущей кровати. Вы можете выбрать своё расположение для данных элементов.	
1.7	Используя Сверлильный кондуктор, прилагаемый к данному руководству, разметить и просверлить по 8 отверстий диаметром 8,5-9,0м в вертикальных стенках шкафа. В эти отверстия будут крепиться неподвижные части механизма, расположенные под углом 20°. (**См. раздел 10, п. 2**)	
1.8	На стене, чуть ниже внутренней линии верхней горизонтальной стенки шкафа закрепить на дюбеля два кронштейна от настенного крепежа , таким образом, чтобы в пазы в кронштейнах можно было вставить штифты входящих в комплект уголков.	
1.9	Вставить уголки штифтами в пазы.	
1.10	Поднять готовый короб шкафа к стене и закрепить уголки (из п.1.9) саморезами в верхнюю горизонтальную стенку шкафа (изнутри).	
1.11	Для большей жесткости конструкции необходимо закрепить короб к стене через нижнюю горизонтальную стяжку при помощи дюбелей.	

2. Сборка подъемной кровати

№ п/п	Порядок действий на данном этапе	Рисунок
2.1	На полу собрать короб кровати.	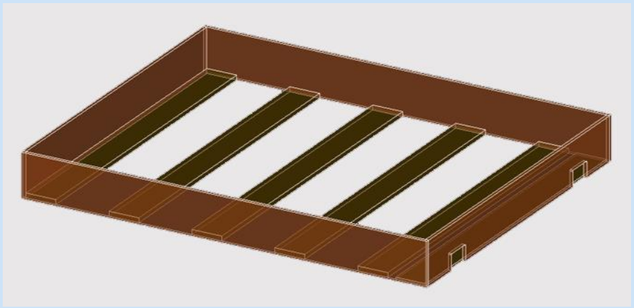 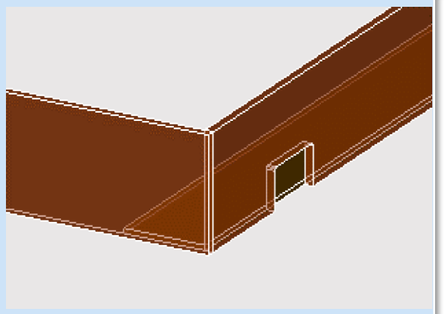
2.2	Предусмотреть в изножье кровати прорези для поворотных ножек, входящих в комплект Механизма шкаф-кровать.	
2.3	В нижней внутренней части периметра короба кровати разместить и закрепить поперечные перекладины из досок толщиной 20мм и поперечину из более тонкого материала, например - фанеры 6мм (подкладку под ножки). Толщина подкладки под ножки выбрана так, чтобы собранная полностью и опущенная на ножки Шкаф-кровать находилась максимально близко к горизонтальному положению. (См. рисунок на стр.11 и размер 164мм.)	
2.4	Рядом, на полу, разместить фасад лицом вниз (он же будет дном короба кровати). Положить на фасад короб кровати. Убедиться, что отверстия под поворотные ножки смотрят на воображаемый верх фасада шкафа. Убедиться, что вертикальная плоскость изголовья кровати совпадает с торцом фасада (фасад не выступает за изголовье кровати).	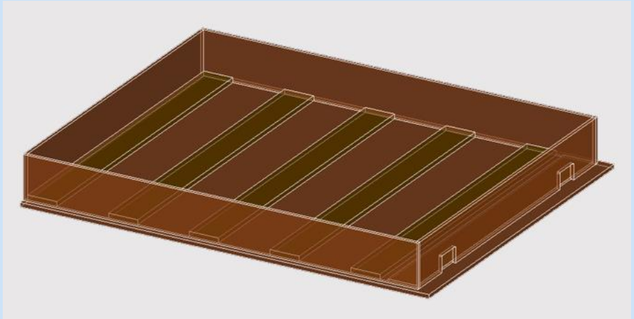 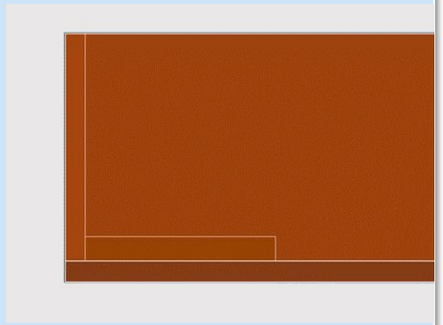
2.5	Закрепить фасад на коробе кровати - изнутри короба, сквозь поперечные доски каркаса (саморезами, на клей). В этом случае крепеж не будет виден с лицевой стороны фасада, а клей добавит прочности всему соединению по площади контакта.	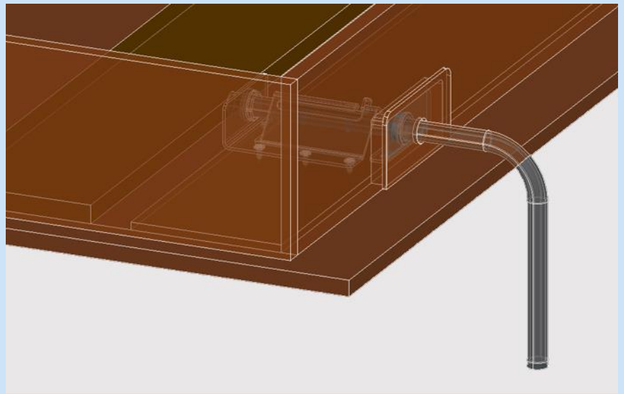 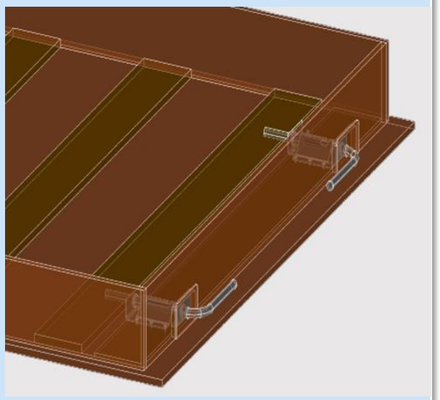
2.6	Вставить поворотные ножки в отверстия в коробе кровати и закрепить саморезами через фанерную подкладку в фасад.	
2.7	Убедиться, что фасад не мешает ножкам выдвигаться и поворачиваться на 90 градусов в сторону пола.	
2.8	Убедиться, что ножки в убранном состоянии находятся в горизонтальном положении и смотрят подпятниками друг на друга. Так же убедиться, что в этом положении ножки не выступают за край фасада и задвинуты внутрь короба до упора.	

3. Монтаж механизма

№ п/п	Порядок действий на данном этапе	Рисунок
3.1	Разметить отверстия и закрепить на боковинах короба кровати (у изголовья) нижние поворотные шины правой и левой частей механизма(см. размер 52мм. на стр. 11). Пять винтов - в верхнюю часть шины, (в резьбовые отверстия, шляпками внутрь короба), три винта с гладкими шляпками - в нижнюю часть, на самоконтрящиеся гайки (гайками внутрь короба).	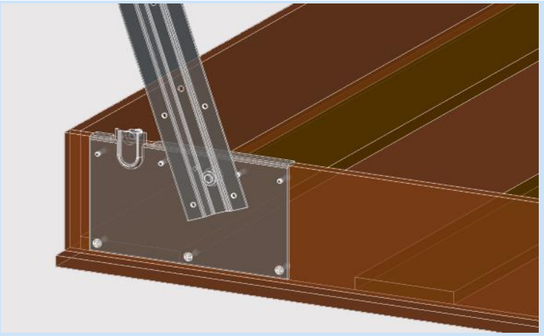
3.2	В нижней внутренней части периметра короба кровати разместить и закрепить каркас под ламели и среднюю поперечную балку. Рекомендуем использовать доски (сосна, береза и т.п.) толщиной 40-60мм. Убедиться, что средняя балка и каркас под ламели лежат в одной горизонтальной плоскости (балка не выступает выше каркаса).	
3.3	Установить ламели на каркас.	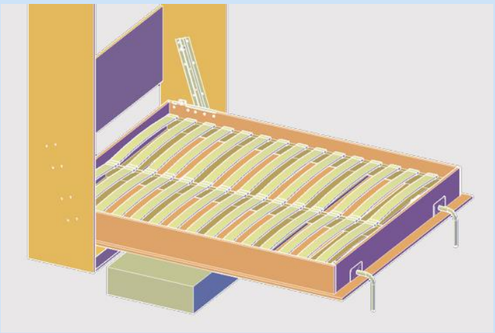
3.4	Подложить под кровать подставки (книги, бруски) таким образом, чтобы поворотные ножки кровати были выдвинуты, опущены, и стояли на полу, а изголовье было задвинуто в шкаф и находилось строго горизонтально. Убедиться, что свободные верхние шины механизма можно повернуть так, чтобы резьбовые отверстия в них точно совпали с отверстиями в вертикальных стенках шкафа.	
3.5	Жестко закрепить верхние шины правой и левой частей механизма на винты. По 8шт. с каждой стороны, шляпками снаружи шкафа, в резьбовые отверстия на стойках.	
3.6	Убрать подставки. Убрать и задвинуть поворотные ножки.	
3.7	Убедиться, что кровать свободно поднимается в вертикальное положение без газлифтов.	
3.8	Убедиться, что кровать свободно опускается в горизонтальное положение с выдвинутыми ножками.	
3.9	Убедиться в отсутствии перекосов и явно заметных люфтов в установленном механизме (больше 3мм. на сторону).	
3.10	Убедиться в том, что кровать в опущенном и поднятом положении располагается строго по центру шкафа, соблюдены все зазоры по периметру фасада в закрытом положении, и что фасад не задевает нижний порог в верхнем положении кровати.	
3.11	**Переходить к установке газлифтов только при условии выполнения всех пунктов данного раздела!**	

4. Установка газлифтов

№ п/п	Порядок действий на данном этапе	Рисунок
4.1	***НИ В КОЕМ СЛУЧАЕ НЕ СНИМАТЬ ХОМУТЫ с газлифтов, вплоть до их полного жесткого закрепления на посадочных местах!** ***Газлифты в Механизм устанавливаются только штоком ВНИЗ! (см. рисунки справа)**	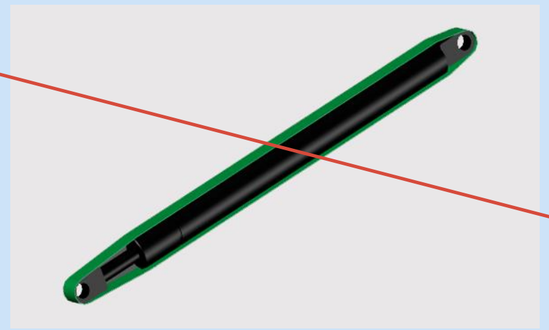 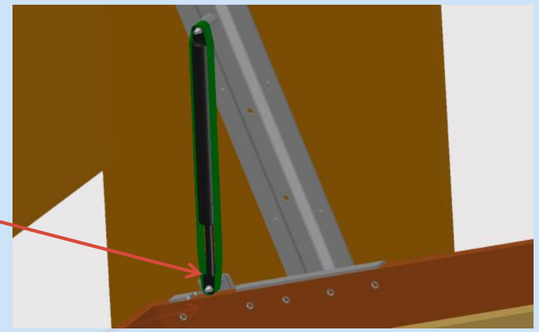
4.2	Приподнять кровать от пола на 15-20 градусов так, чтобы отверстия в проушинах газлифта (стянутого хомутом) совпали с резьбовыми шпильками на посадочных местах механизма. Надеть газлифты на шпильки до упора.	
4.3	Установить шайбы и затянуть их гайками. Проушины газлифтов должны иметь зазоры 1-2мм. с двух сторон - между шайбой с одной стороны, и торцом кронштейна Механизма с другой. В процессе работы газлифт должен иметь возможность вращаться в проушинах!	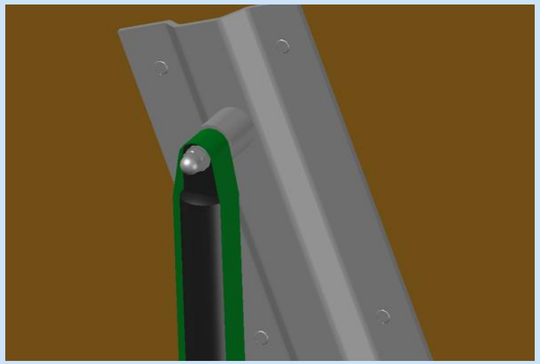 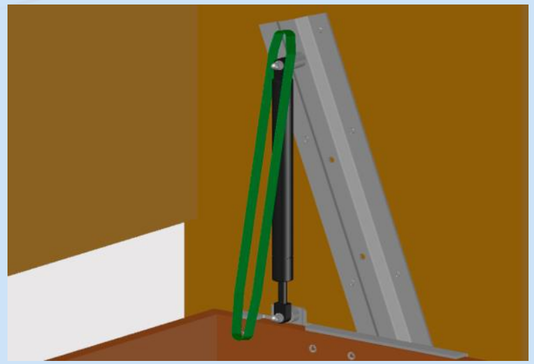
4.4	Опустить кровать ножками на пол. **Газлифты под весом нагрузки сожмутся, и хомуты свободно снимутся с проушин сами.**	
4.5	Проверить работу всех элементов во всех положениях.	
4.6	Убедиться в том, что кровать не падает из среднего положения на пол, а плавно опускается, сдерживаемая газлифтами.	
4.7	Убедиться, что кровать в верхнем положении не бьёт фасадом по верхней и вертикальным стенкам шкафа, а свободно (без перекосов, и с зазором) входит в проем.	
4.8	Поднять кровать вверх и убедиться, что фасад в верхнем положении ложится на верхний порожек и находится вровень с лицевой плоскостью шкафа. Можно предусмотреть и установить любую демпфирующую накладку на верхний порожек во избежание ударов фасада по порожку.	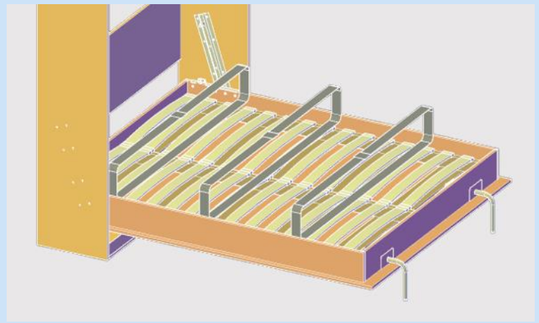 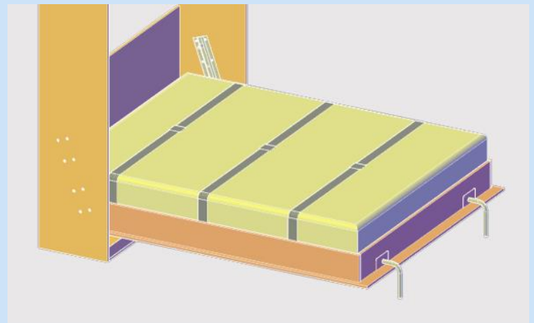
4.9	Закрепить 3 ремня внутри короба кровати. Ремни предназначены для фиксации матраса с постельным бельем на спальном основании для последующего перемещения кровати в вертикальное положение и обратно.	
4.10	Уложить на ламели матрас и постельное бельё. Закрепить матрас и постельное бельё на кровати ремнями. Поднять кровать в положение "шкаф".	
4.11	Поднять/опустить кровать, убедиться, что все зазоры соблюдены и всё работает без перекосов.	

Шкаф-кровать готова!

10. Приложения

1. Таблица параметров Шкаф-кровати

Материал	Толщина мебельного щита	**Нм**	выбор заказчика	в нашем примере – 16мм.
Шкаф	Ширина внутренняя	**Ввпр**	зависимая величина	внутреннее расстояние между вертикальными стенками шкафа
Шкаф	Высота внутренняя	**Нвпр**	max. 2300мм	внутреннее расстояние между верхней и нижней горизонтальными стенками шкафа
Шкаф	Глубина внутренняя	**Sвпр**	min. 430мм	внутренняя глубина проема под шкаф до горизонтальной стяжки, необходимо обеспечить 430мм или больше!
Шкаф	Ширина наружная	**Внпр**	выбор заказчика	наружное расстояние между верхней и нижней горизонтальными стенками шкафа
Шкаф	Высота наружная	**Ннпр**	выбор заказчика	наружное расстояние между полом и потолком проема под шкаф
Шкаф	Глубина наружная	**Sнпр**	зависимая величина	глубина проема под шкаф от переднего торца вертикальной стенки шкафа до стены комнаты
Шкаф	Глубина наружная минимальная	**Sнmin**	зависимая величина	должна быть не меньше чем (430мм+1*Нм)
Кровать	Высота оси вращения	**Нов**	зависимая величина	высота от внутреннего "пола" короба шкафа
Кровать	Радиус по матрасу	**Rм**	зависимая величина	от оси вращения до верхнего горизонтального ребра матраса в изголовье
Кровать	Радиус по фасаду	**Rф**	зависимая величина	от оси вращения до нижнего лицевого горизонтального ребра фасада
Кровать	Глубина оси вращения	**Sов**	зависимая величина	расстояние от лицевой плоскости короба шкафа
Кровать	Ширина короба внешняя	**Вкр**	зависимая величина	расстояние между наружными плоскостями боковин короба кровати
Кровать	Высота короба кровати	**Нкр**	выбор заказчика	высота короба кровати без толщины фасада (она же – глубина короба кровати)
Кровать	Длина короба внешняя	**Lкр**	зависимая величина	расстояние между наружными плоскостями изголовья и изножья короба кровати
Кровать	Ширина фасада	**Вф**	зависимая величина	Вф = Ввпр – 2*Zпф
Кровать	Длина фасада	**Lф**	зависимая величина	Lф = Нвпр – (2*Zпф + высота нижнего порожка)
Кровать	Толщина фасада	**Sф**	выбор заказчика	глубина, на которую фасад входит в корпус шкафа при поднятии кровати (она же – толщина мебельного щита фасада)
Ножки	Высота от пола до фасада	**Ннф**	164мм	Когда кровать стоит на ножках. В нашем примере - 164мм. При этом толщина фасада -16мм, подкладка под ножку – 6-7,5 мм
Ножки	Ход оси ножки	**Lон**	57мм	ход оси поворотной ножки по горизонтали между двумя конечными положениями выдвинуто-повернуто/задвинуто-повернуто
Механизм	Ширина монтажная	**Вмонт**	30 ± 1мм	посадочная ширина механизма - между внутренней вертикальной стенкой шкафа и боковиной короба спального основания
Зазоры	Зазор фасада	**Zпф**	выбор заказчика	зазор по периметру между фасадом в поднятом положении и корпусом шкафа. В нашем примере – 3мм. на сторону.
Матрас	Выступающая толщина матраса	**Sм**	выбор заказчика	зависит от типа матраса, измеряется по уложенному в короб кровати матрасу - от верхней кромки короба кровати до верхнего ребра матраса. В нашем примере – 170мм.

2. Сверлильный кондуктор

*Данная инструкция разработана только для газлифтов немецкой компании STABILUS, в случае применения других газлифтов возможны несоответствия расчетных параметров и сверлильного кондуктора!

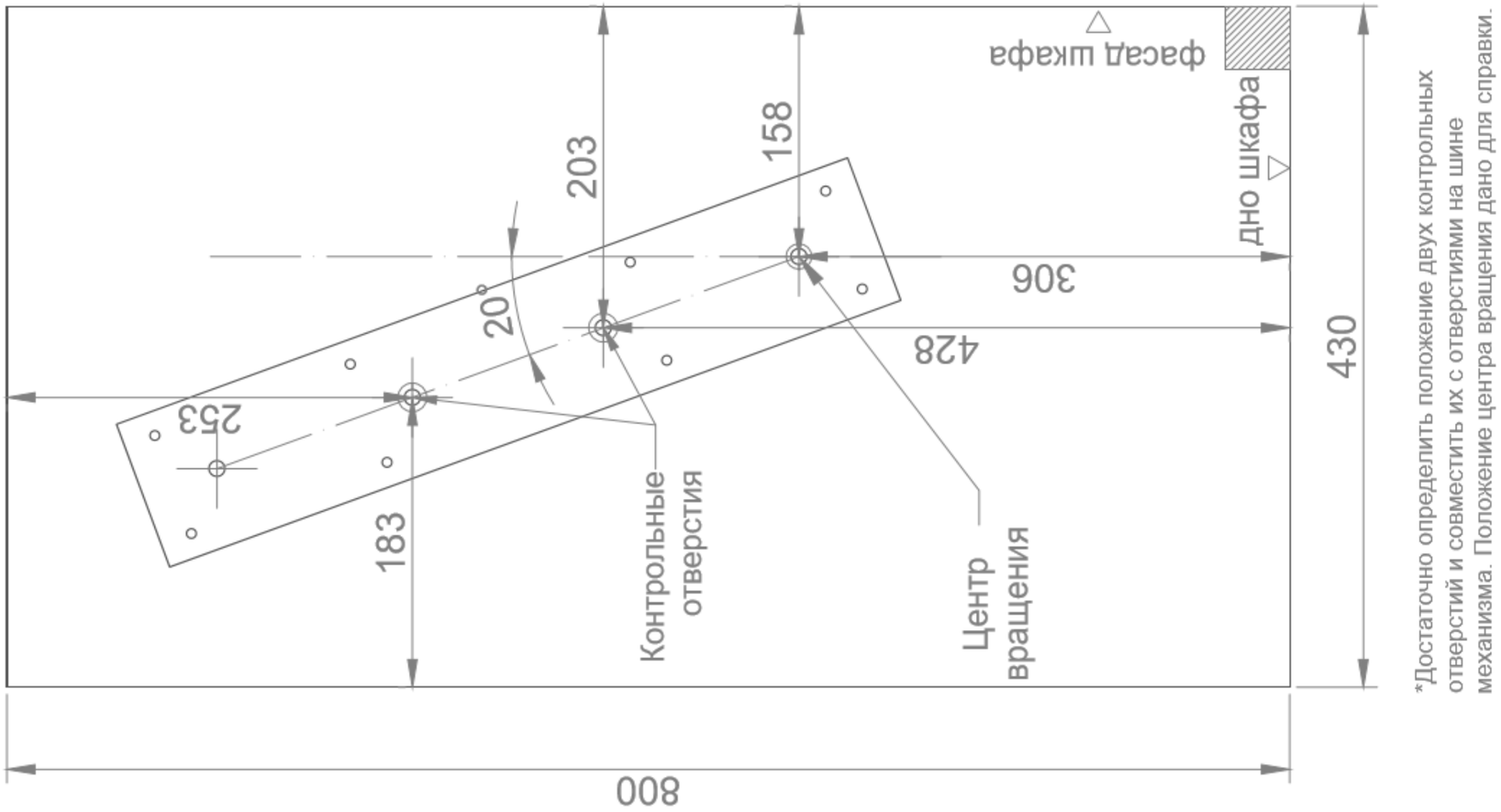

*Достаточно определить положение двух контрольных отверстий и совместить их с отверстиями на шине механизма. Положение центра вращения дано для справки.

Приведенную схему можно вычертить на бумаге в указанных размерах, вырезать прямоугольник (более жирные линии)по размерам 800*430, проколоть контрольные отверстия и приложить полученный шаблон к правой вертикальной стенке у пола шкафа (см. положение заштрихованного квадрата). Далее - отметить контрольные отверстия, а уже к отметкам приложить реальную шину механизма и отметить все 8 резьбовых отверстий для сверления. Для левой вертикальной стенки достаточно зеркально перевернуть шаблон, отметить 2 контрольных отверстия, и приложить к ним левую шину механизма.

3. Таблица газлифтов и рабочих усилий

Код STABILUS	Усилие, Ньютоны	Крепление Шток	Крепление Трубка
017931	0400N	проуш. 10 мм	проуш. 10 мм
033692	0600N	проуш. 10 мм	проуш. 10 мм
018568	1000N	проуш. 10 мм	проуш. 10 мм
016996	1200N	проуш. 10 мм	проуш. 10 мм
018722	1400N	проуш. 10 мм	проуш. 10 мм
018095	1600N	проуш. 10 мм	проуш. 10 мм
018723	1800N	проуш. 10 мм	проуш. 10 мм
018435	2000N	проуш. 10 мм	проуш. 10 мм
016762	2200N	проуш. 10 мм	проуш. 10 мм

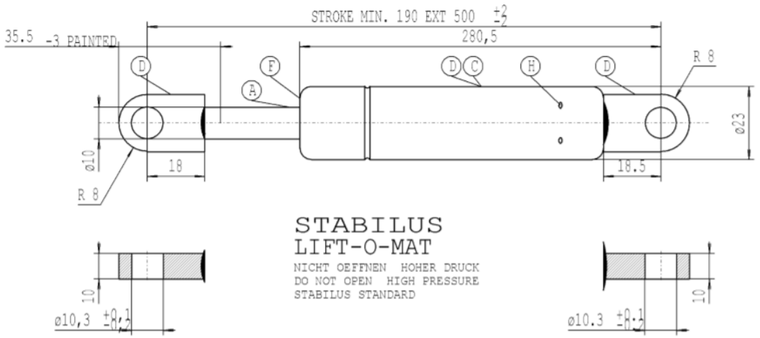

***Данная инструкция разработана только для газлифтов немецкой компании STABILUS, в случае применения других газлифтов возможны несоответствия расчетных параметров и сверлильного кондуктора!**

4. Защитные кожухи STABIX (дополнительная опция, в комплект не входят, приобретаются отдельно)

Предлагаем Вам защитные кожухи, разработанные компанией ООО «Стабикс» с целью исключения контакта движущихся частей механизма/газлифта с постельным бельём, матрасом, частями тела пользователя. Изделие так же защищает газлифт и его крепежи от боковых ударов, которые крайне не желательны в процессе работы Шкафа-кровати.

Кроме практических задач, данная опция решает и задачу эстетическую – механизм шкаф-кровать с защитными кожухами выглядит более привлекательно и аккуратно.

На фото представлен внешний вид готового образца Шкафа-кровати (в сборе с защитными кожухами «Стабикс»). Выставочный образец можно оценить в действии и заказать в нашем торговом зале, по адресу:* ***г.Санкт-Петербург, Полюстровский просп., д.50, третий этаж, торговый зал. (Вход с ул. Чугунная), т. +7(812)380-66-81.*

***Данная инструкция разработана только для газлифтов немецкой компании STABILUS, в случае применения других газлифтов возможны несоответствия расчетных параметров и внутренних размеров кожуха!**

5. Крепление верхней горизонтальной стенки шкафа к стене

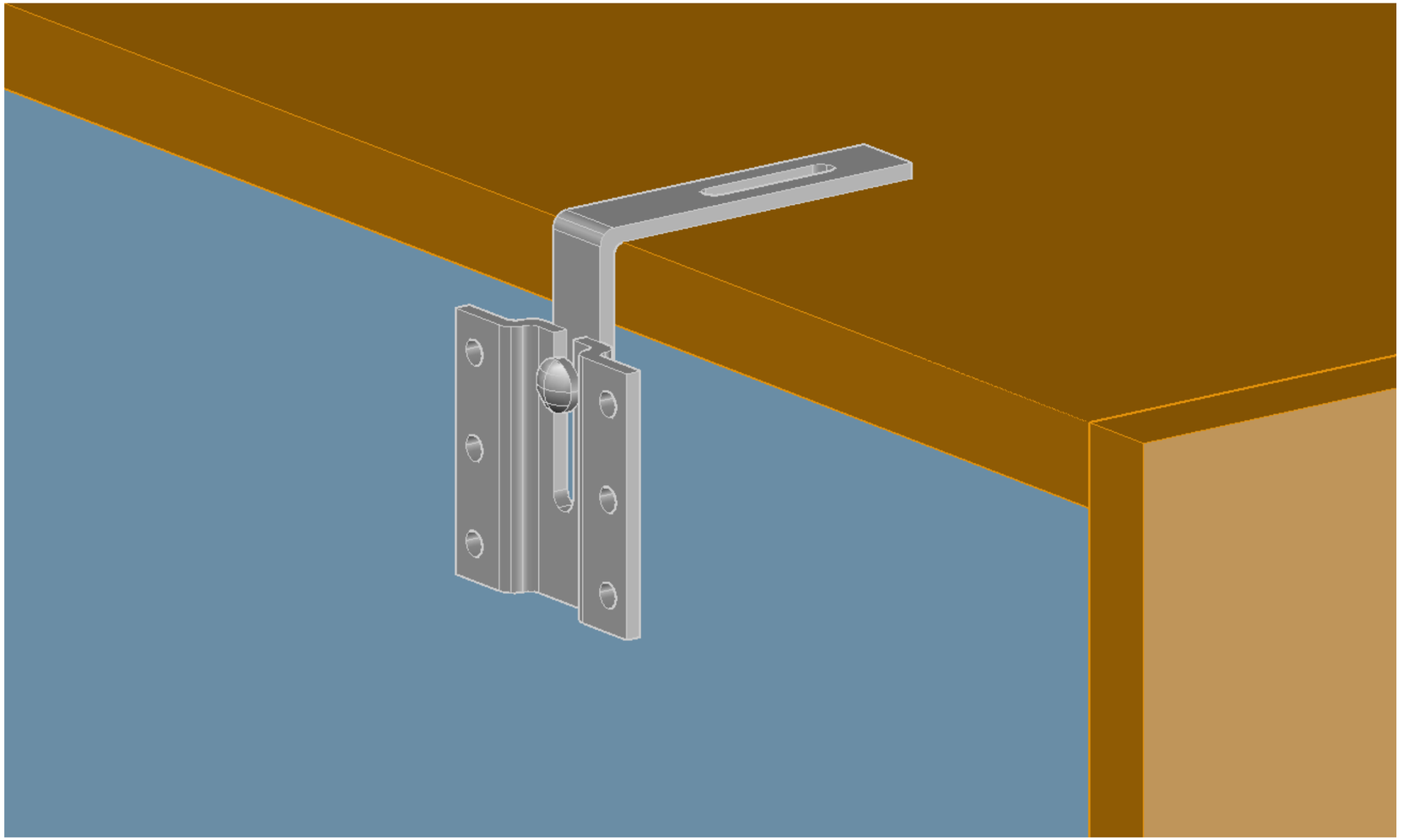

6. Схемы и чертежи к Механизму шкаф-кровать.

Механизм в сборе с газлифтом.

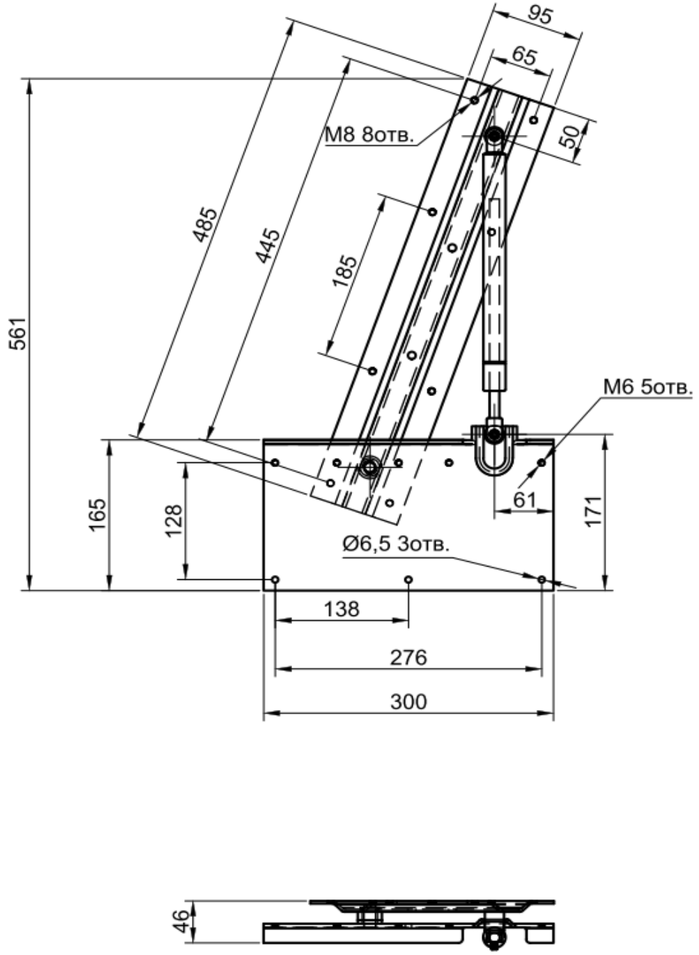

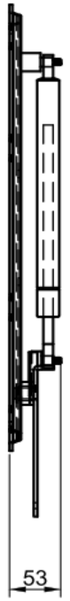

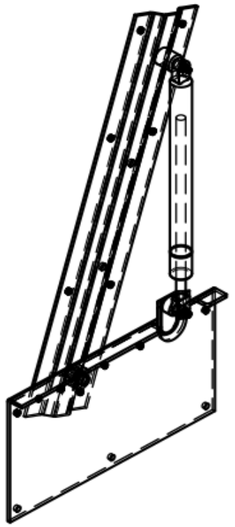
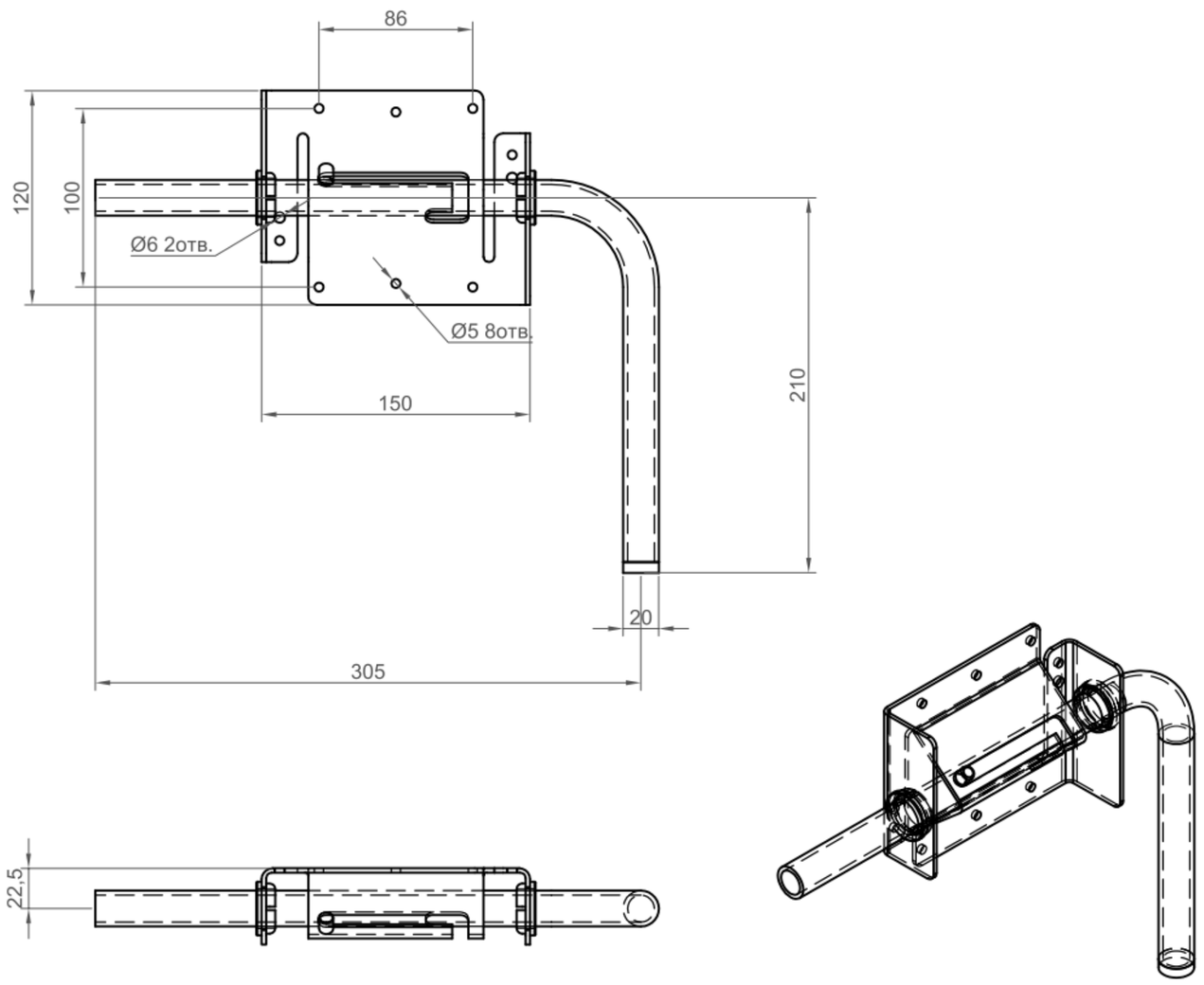
Ножка поворотная правая (в комплект входят **правая и левая**)