Варианты навесок для угла корпуса от 40° до 160°

Приведенные далее варианты навески подходят для угла корпуса от 40° до 160° с различными вариантами дверей и боковин.

Данные ситуации навески реализуются при помощи ассортимента петель Intermat (особенно с версиями W) в сочетании с подходящими монтажными планками, угловыми и параллельными адаптерами и клиновыми планками с возможностью скрепления друг на друга.

Варианты навесок всегда приводятся для петли с чашкой T 42. Но соответствующая корпусная ситуация может обслуживаться всеми остальными вариантами чашек (T 43 или TH FIX) соответствующих петель.

При подобных вариантах навесок рекомендуется выполнить пробную навеску!

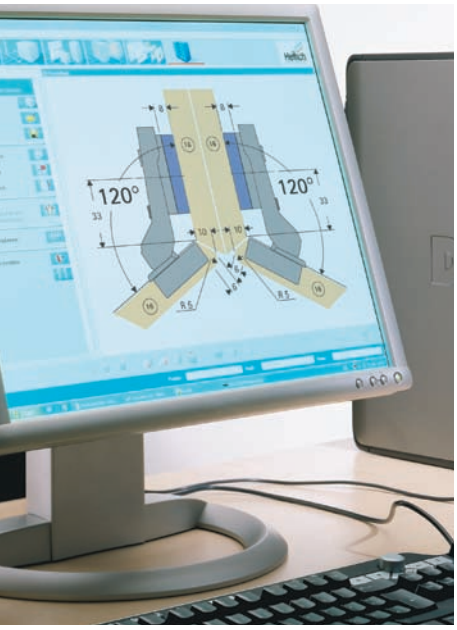

Конфигурации крепления для углов корпуса от 40° до 160°, варианты дверей и боковин с подробным списком деталей предоставлены в распоряжение производителя мебели.

Все чертежи также можно скачать из интернета. Более подробную информацию см. на сайте: www.hettich.com

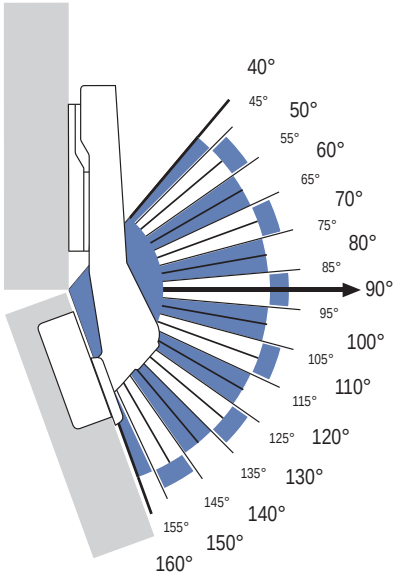

Варианты навесок для Intermat

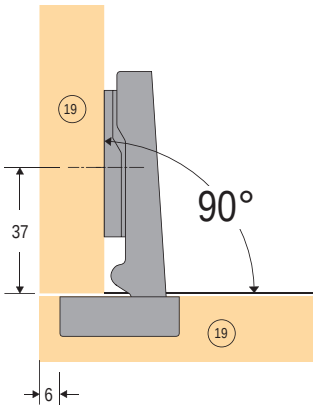

Intermat 9943

Изгиб 0 мм — Артикул 1 029 518
Монтажная планка, дистанция 0 мм — Артикул 1 071 605

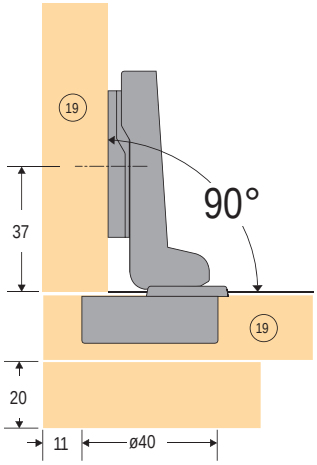

Intermat 9935

Изгиб 5 мм — Артикул 9 117 717
Монтажная планка, дистанция 0 мм — Артикул 1 071 605

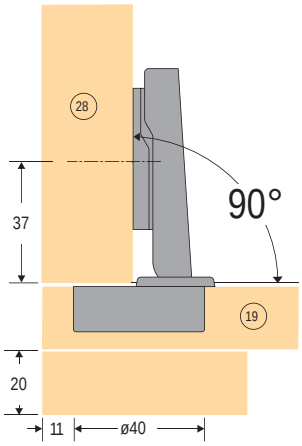

Intermat 9935

Изгиб -5 мм — Артикул 9 117 716*
Монтажная планка, дистанция 0 мм — Артикул 1 071 605

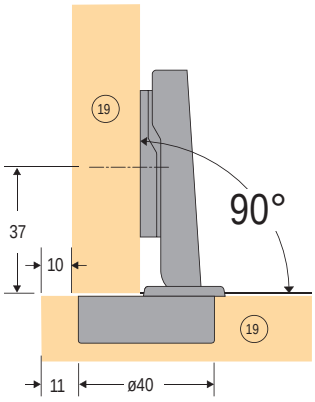

Intermat 9935

Изгиб -5 мм — Артикул 9 117 716*
Монтажная планка, дистанция 0 мм — Артикул 1 071 605

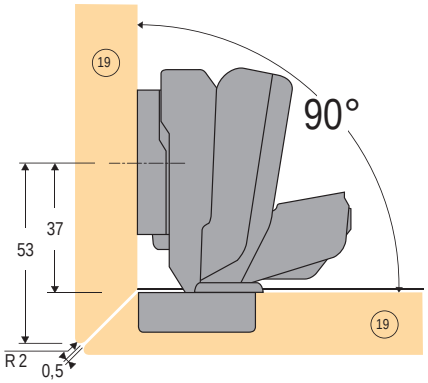

Intermat 9956

Изгиб 9,5 мм — Артикул 9 084 698*
Монтажная планка, дистанция 3 мм — Артикул 1 071 607
Угол открывания ограничен 130°
с регулировочным винтом M5 x 11,6 мм — Артикул 9 084 648

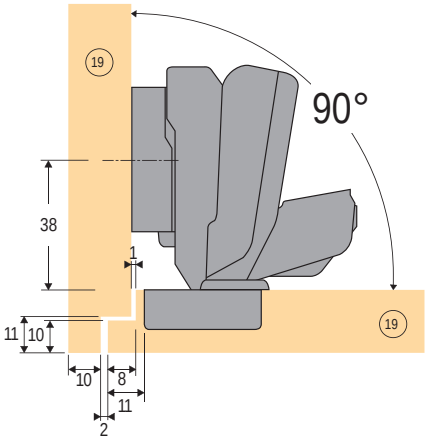

Intermat 9956

Изгиб 9,5 мм — Артикул 9 084 698*
Монтажная планка, дистанция 5 мм — Артикул 1 071 608
Угол открывания ограничен 130°
с регулировочным винтом M5 x 11,6 мм — Артикул 9 084 648*

* по запросу

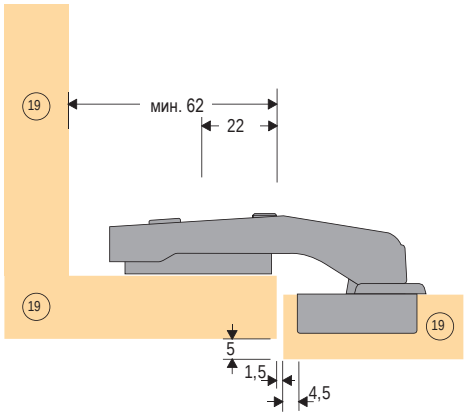

Intermat 9936 W90

Изгиб 5 мм — Артикул 1 061 850
Монтажная планка, дистанция 0 мм — Артикул 1 071 605

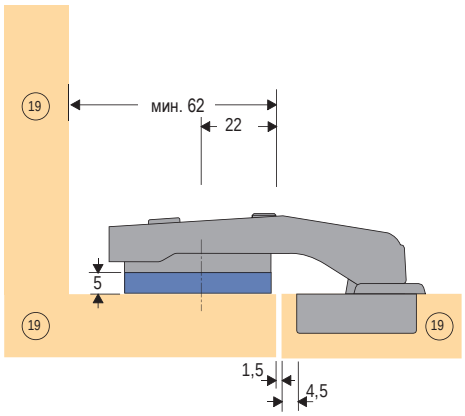

Intermat 9936 W90

Изгиб 5 мм — Артикул 1 061 850
Монтажная планка, дистанция 5 мм — Артикул 1 071 608

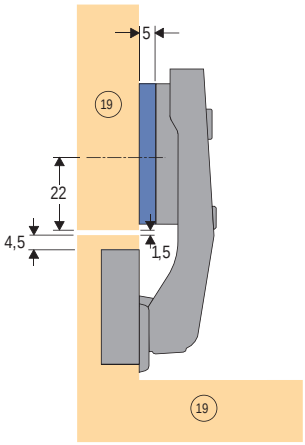

Intermat 9936 W90

Изгиб 5 мм — Артикул 1 061 850
Монтажная планка, дистанция 5 мм — Артикул 1 071 608

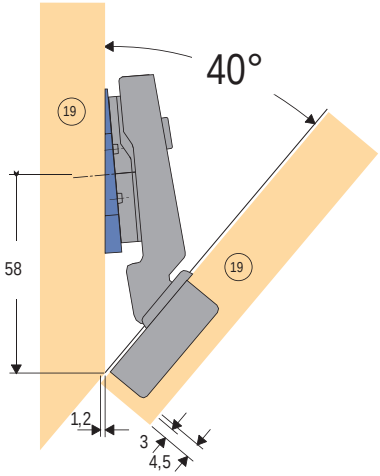

Intermat 9944 W-45

Изгиб 10 мм — Артикул 1 066 957
Монтажная планка, дистанция 0 мм — Артикул 1 071 605
Клиновая планка 5° — Артикул 1 074 730

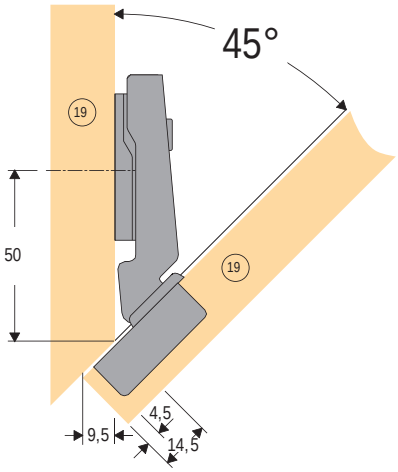

Intermat 9944 W-45

Изгиб 10 мм — Артикул 1 066 957
Монтажная планка, дистанция 0 мм — Артикул 1 071 605

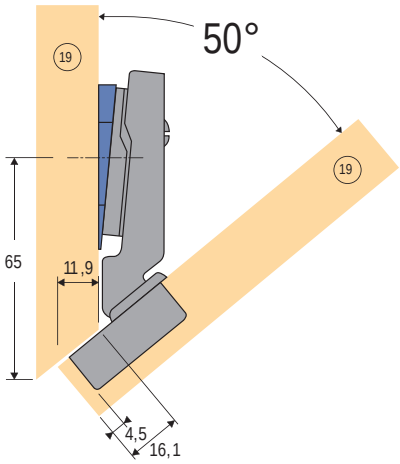

Intermat 9944 W-45

Изгиб 10 мм — Артикул 1 066 957
Монтажная планка, дистанция 0 мм — Артикул 1 071 605
Клиновая планка 5° — Артикул 1 074 730

Варианты навесок для Intermat

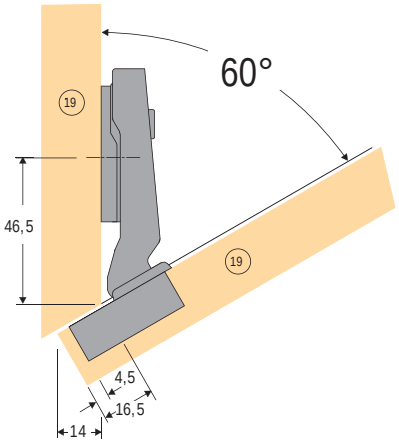

Intermat 9944 W-30

Изгиб 12 мм	Артикул 1 058 553
Монтажная планка, дистанция 0 мм	Артикул 1 071 605

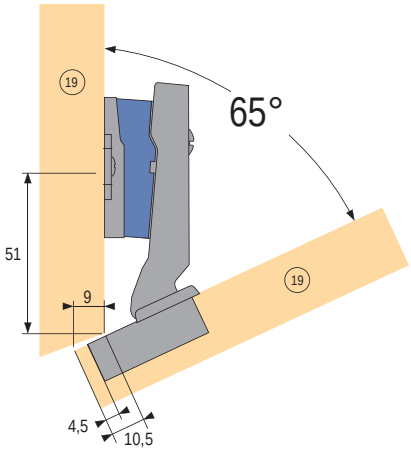

Intermat 9944 W-30

Изгиб 12 мм	Артикул 1 058 553
Монтажная планка, дистанция 0 мм	Артикул 1 071 605
Угловой адаптер 5°	Артикул 0 043 036

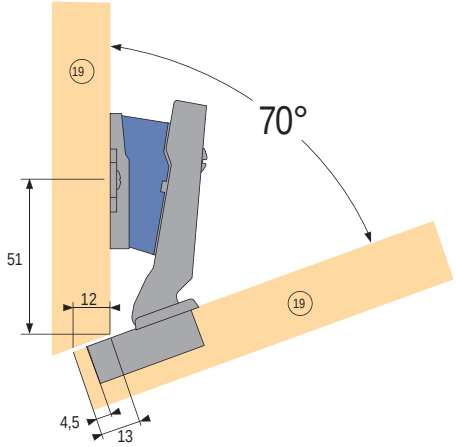

Intermat 9944 W-30

Изгиб 12 мм	Артикул 1 058 553
Монтажная планка, дистанция 0 мм	Артикул 1 071 605
Угловой адаптер 10°	Артикул 0 043 037

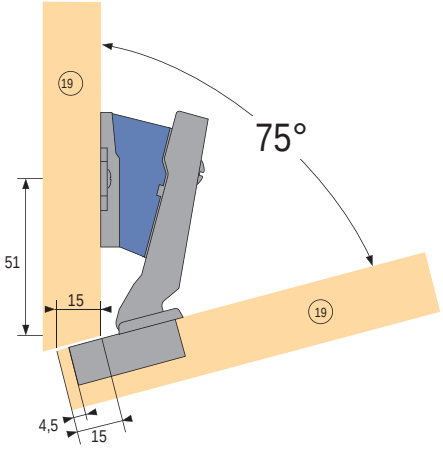

Intermat 9944 W-30

Изгиб 12 мм	Артикул 1 058 553
Монтажная планка, дистанция 0 мм	Артикул 1 071 605
Угловой адаптер 15°	Артикул 0 043 038

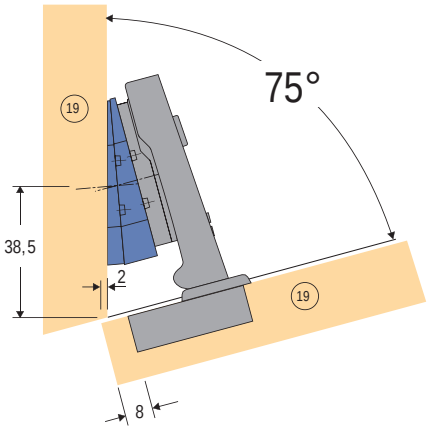

Intermat 9936

Изгиб 0 мм	Артикул 0 073 913*
Монтажная планка, дистанция 0 мм	Артикул 1 071 605
Клиновая планка 10°	Артикул 1 074 731
Клиновая планка 5°	Артикул 1 074 730

* по запросу

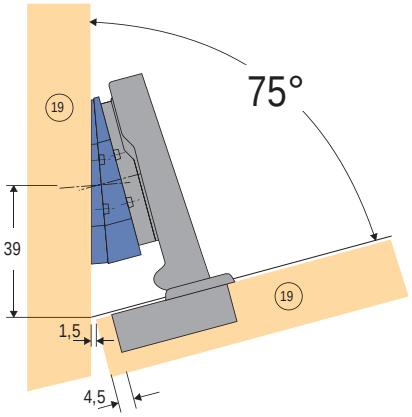

Intermat 9943

Изгиб 0 мм	Артикул 1 029 518
Монтажная планка, дистанция 0 мм	Артикул 1 071 605
Клиновая планка 10°	Артикул 1 074 731
Клиновая планка 5°	Артикул 1 074 730

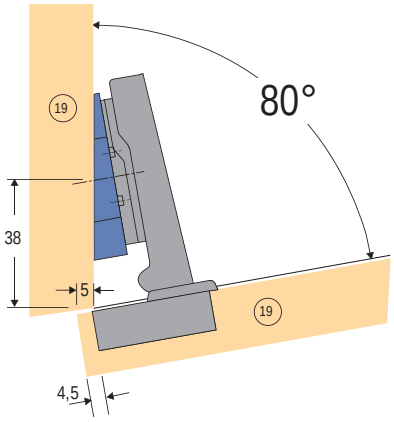

Intermat 9943

Изгиб 0 мм	Артикул 1 029 518
Монтажная планка, дистанция 0 мм	Артикул 1 071 605
Клиновая планка 10°	Артикул 1 074 731

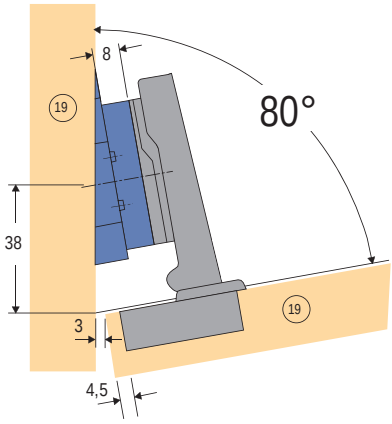

Intermat 9943

Изгиб 0 мм	Артикул 1 029 518
Монтажная планка, дистанция 8 мм	Артикул 1 071 609
Клиновая планка 10°	Артикул 1 074 731

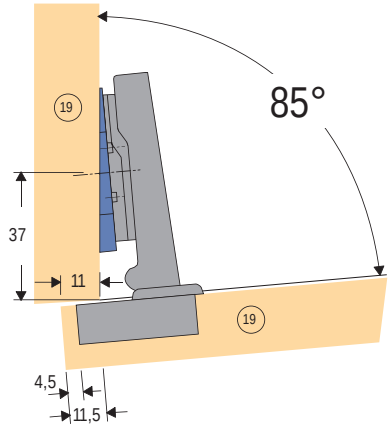

Intermat 9943

Изгиб 0 мм	Артикул 1 029 518
Монтажная планка, дистанция 0 мм	Артикул 1 071 605
Клиновая планка 5°	Артикул 1 074 730

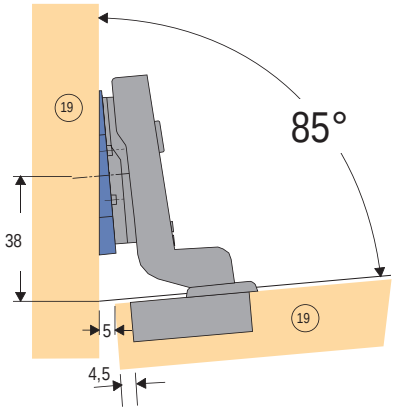

Intermat 9943

Изгиб 16 мм	Артикул 1 030 922
Монтажная планка, дистанция 0 мм	Артикул 1 071 605
Клиновая планка 5°	Артикул 1 074 730

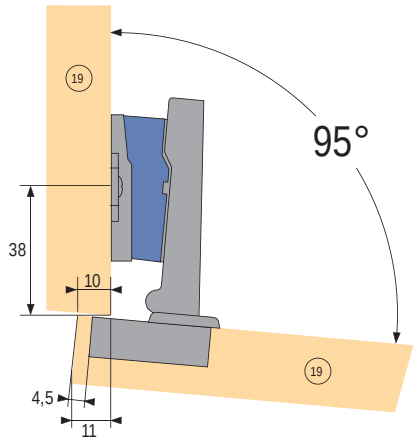

Intermat 9943

Изгиб 0 мм	Артикул 1 029 518
Монтажная планка, дистанция 0 мм	Артикул 1 071 605
Угловой адаптер 5°	Артикул 0 043 036

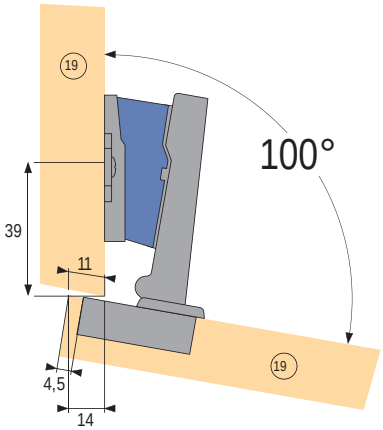

Intermat 9943

Изгиб 0 мм	Артикул 1 029 518
Монтажная планка, дистанция 0 мм	Артикул 1 071 605
Угловой адаптер 10°	Артикул 0 043 037

Варианты навесок для Intermat

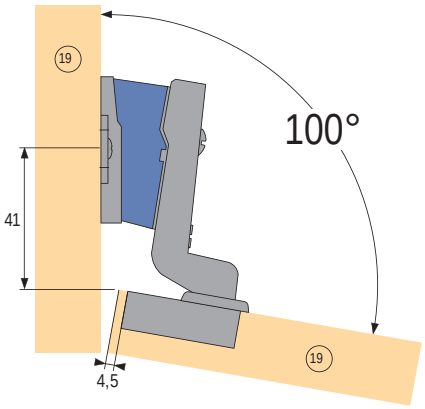

Intermat 9943

Изгиб 16 мм — Артикул 1 030 922
Монтажная планка, дистанция 0 мм — Артикул 1 071 605
Угловой адаптер 10° — Артикул 0 043 037

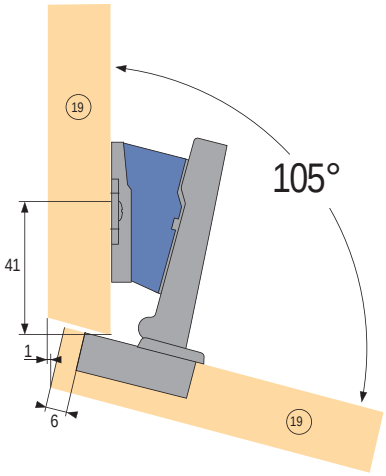

Intermat 9943

Изгиб 0 мм — Артикул 1 029 518
Монтажная планка, дистанция 0 мм — Артикул 1 071 605
Угловой адаптер 15° — Артикул 0 043 038

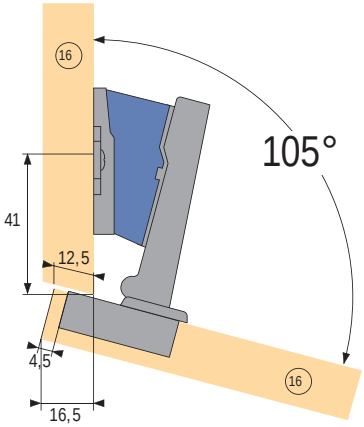

Intermat 9943

Изгиб 0 мм — Артикул 1 029 518
Монтажная планка, дистанция 0 мм — Артикул 1 071 605
Угловой адаптер 15° — Артикул 0 043 038

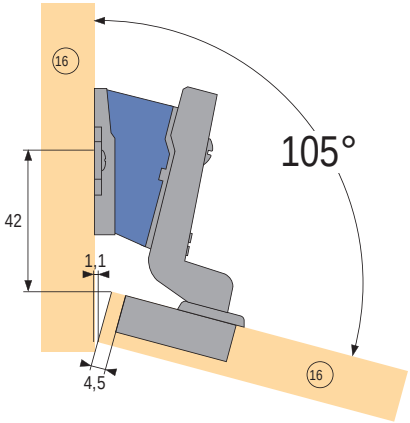

Intermat 9943

Изгиб 16 мм — Артикул 1 030 922
Монтажная планка, дистанция 3 мм — Артикул 1 071 607
Угловой адаптер 15° — Артикул 0 043 038

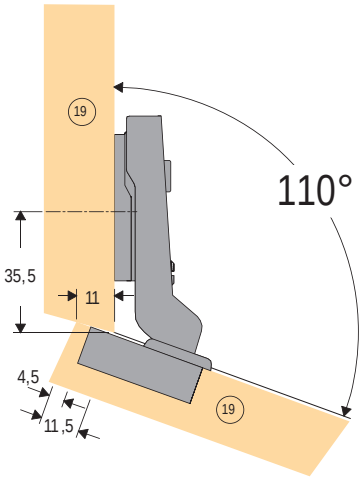

Intermat 9936 W20

Изгиб 7 мм — Артикул 1 061 828
Монтажная планка, дистанция 0 мм — Артикул 1 071 605

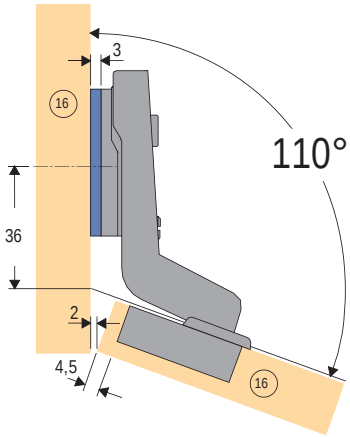

Intermat 9936 W20

Изгиб - 9 мм — Артикул 0 077 645*
Монтажная планка, дистанция 3 мм — Артикул 1 071 607

* по запросу

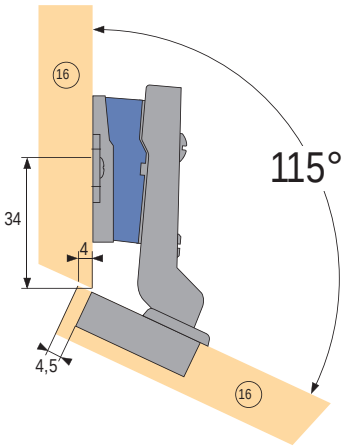

Intermat 9936 W20

Изгиб 7 мм — Артикул 1 061 828
Монтажная планка, дистанция 0 мм — Артикул 1 071 605
Угловой адаптер 5° — Артикул 0 043 036

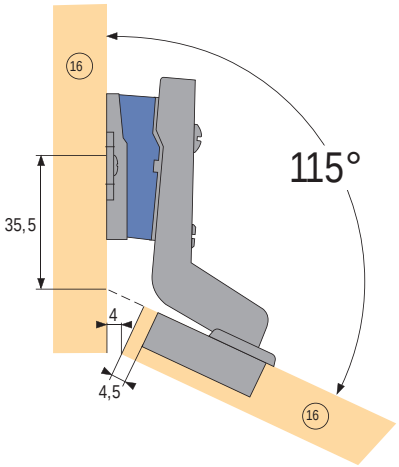

Intermat 9936 W20

Изгиб - 9 мм — Артикул 0 077 645*
Монтажная планка, дистанция 0 мм — Артикул 1 071 605
Угловой адаптер 5° — Артикул 0 043 036

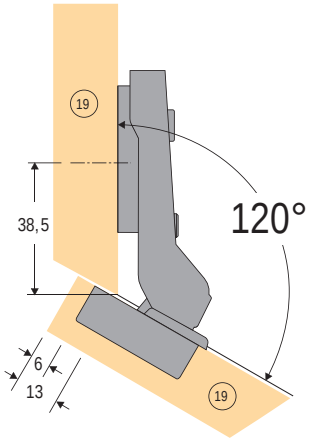

Intermat 9936 W30

Изгиб 7 мм — Артикул 1 061 828
Монтажная планка, дистанция 0 мм — Артикул 1 071 605

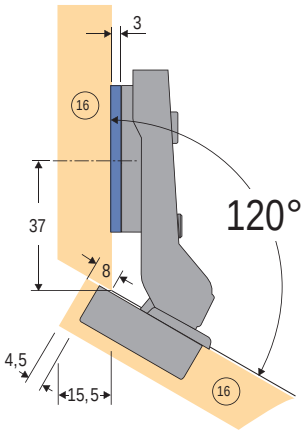

Intermat 9936 W30

Изгиб 7 мм — Артикул 1 061 843
Монтажная планка, дистанция 3 мм — Артикул 1 071 607

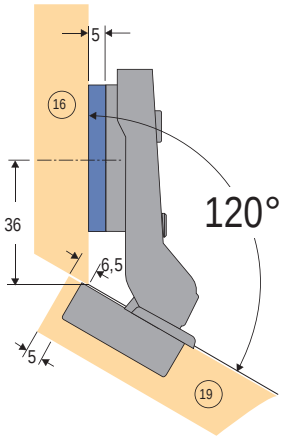

Intermat 9936 W30

Изгиб 7 мм — Артикул 1 061 843
Монтажная планка, дистанция 5 мм — Артикул 1 071 608

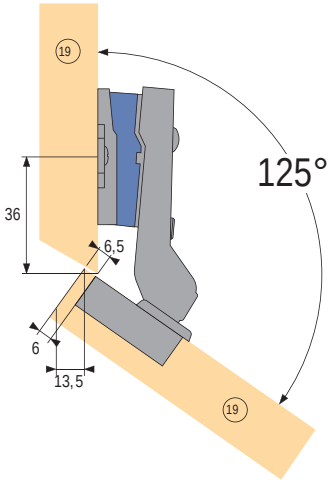

Intermat 9936 W30

Изгиб 7 мм — Артикул 1 061 843
Монтажная планка, дистанция 0 мм — Артикул 1 071 605
Угловой адаптер 5° — Артикул 0 043 036

* по запросу

Варианты навесок для Intermat

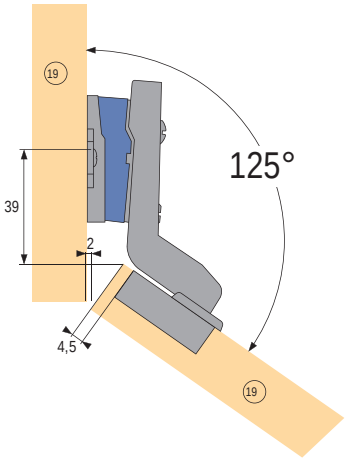

Intermat 9936 W30

Изгиб - 10 мм — Артикул 1 061 847
Монтажная планка, дистанция 0 мм — Артикул 1 071 605
Угловой адаптер 5° — Артикул 0 043 036

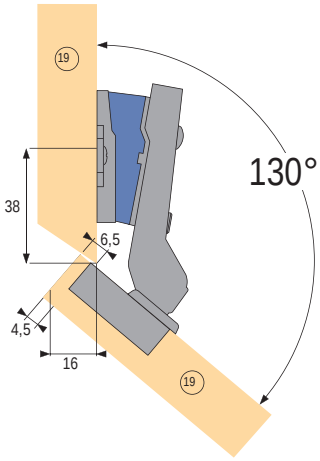

Intermat 9936 W30

Изгиб 7 мм — Артикул 1 061 843
Монтажная планка, дистанция 0 мм — Артикул 1 071 605
Угловой адаптер 10° — Артикул 0 043 037

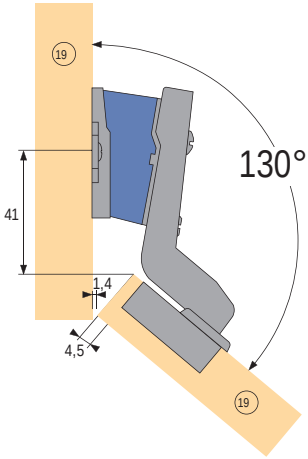

Intermat 9936 W30

Изгиб - 10 мм — Артикул 1 061 847
Монтажная планка, дистанция 1,5 мм — Артикул 1 071 606
Угловой адаптер 10° — Артикул 0 043 037

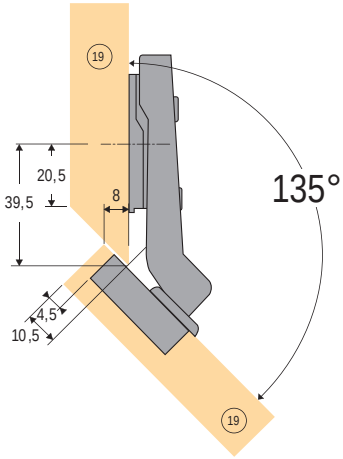

Intermat 9936 W45

Изгиб 6 мм — Артикул 1 061 848
Монтажная планка, дистанция 0 мм — Артикул 1 071 605

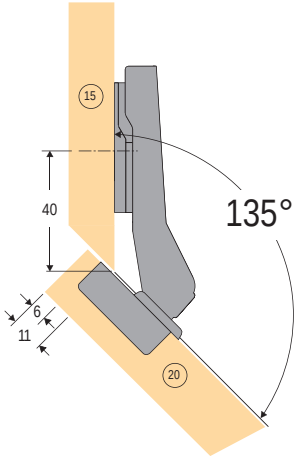

Intermat 9936 W45

Изгиб 6 мм — Артикул 1 061 848
Монтажная планка, дистанция 0 мм — Артикул 1 071 605

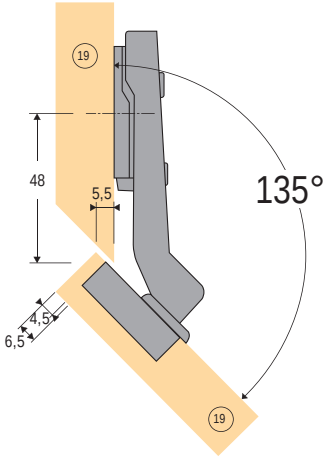

Intermat 9936 W45

Изгиб 0 мм — Артикул 0 048 096*
Монтажная планка, дистанция 0 мм — Артикул 1 071 605

* по запросу

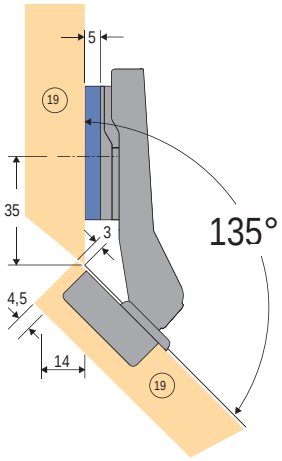

Intermat 9936 W45

Изгиб 6 мм — Артикул 1 061 848
Монтажная планка, дистанция 5 мм — Артикул 1 071 608

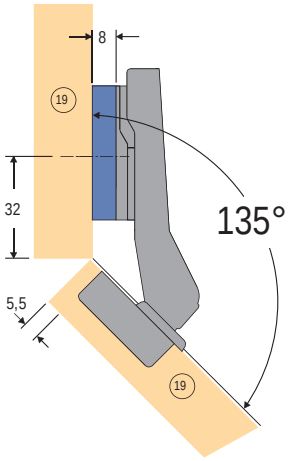

Intermat 9936 W45

Изгиб 6 мм — Артикул 1 061 848
Монтажная планка, дистанция 8 мм — Артикул 1 071 609

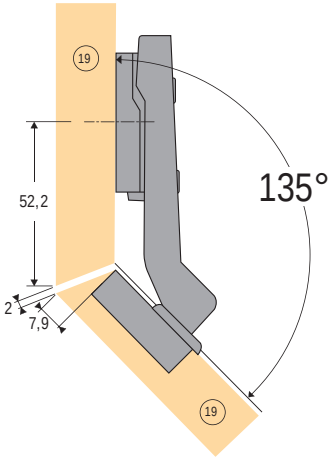

Intermat 9936 W45

Изгиб 0 мм — Артикул 0 048 096*
Монтажная планка, дистанция 3 мм — Артикул 1 071 607

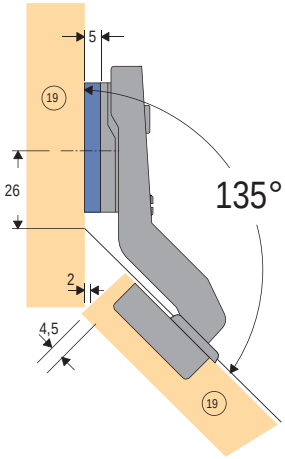

Intermat 9936 W45

Изгиб - 17 мм — Артикул 1 061 849
Монтажная планка, дистанция 5 мм — Артикул 1 071 608

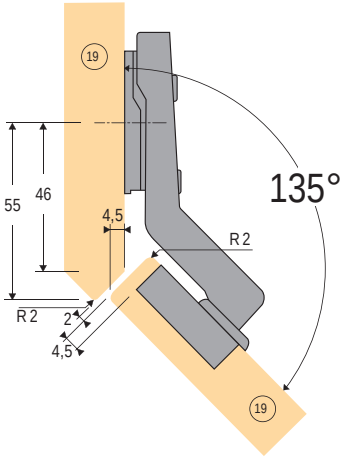

Intermat 9936 W45

Изгиб - 17 мм — Артикул 1 061 849
Монтажная планка, дистанция 0 мм — Артикул 1 071 605

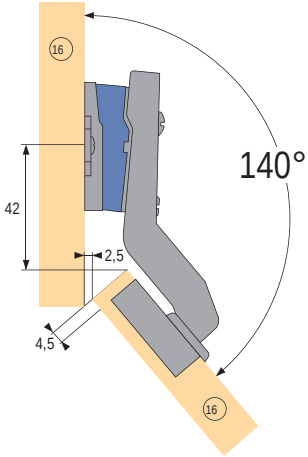

Intermat 9936 W45

Изгиб - 17 мм — Артикул 1 061 849
Монтажная планка, дистанция 0 мм — Артикул 1 071 605
Угловой адаптер 5° — Артикул 0 043 036

* по запросу

Варианты навесок для Intermat

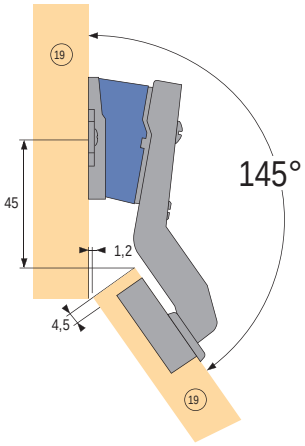

Intermat 9936 W45

Изгиб - 17 мм	Артикул 1 061 849
Монтажная планка, дистанция 1,5 мм	Артикул 1 071 606
Угловой адаптер 10°	Артикул 0 043 037

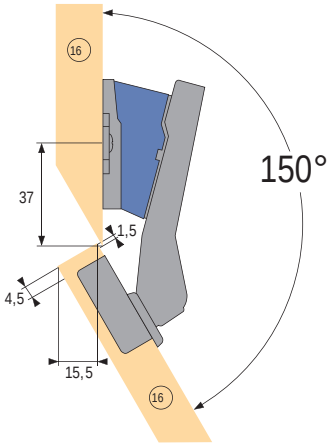

Intermat 9936 W45

Изгиб 6 мм	Артикул 1 061 848
Монтажная планка, дистанция 0 мм	Артикул 1 071 605
Угловой адаптер 15°	Артикул 0 043 038

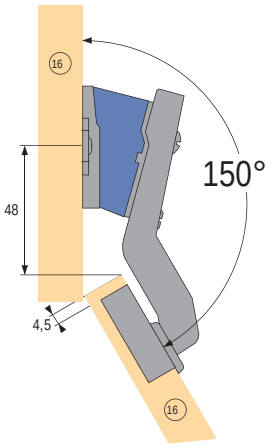

Intermat 9936 W45

Изгиб - 17 мм	Артикул 1 061 849
Монтажная планка, дистанция 3 мм	Артикул 1 071 607
Угловой адаптер 15°	Артикул 0 043 038

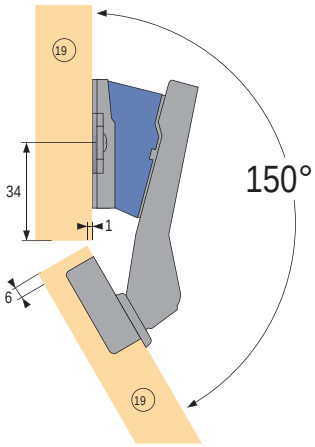

Intermat 9936 W45

Изгиб 6 мм	Артикул 1 061 848
Монтажная планка, дистанция 1,5 мм	Артикул 1 071 606
Угловой адаптер 15°	Артикул 0 043 038

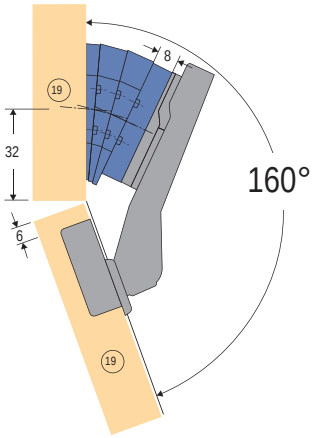

Intermat 9936 W45

Изгиб 6 мм	Артикул 1 061 848
Монтажная планка, дистанция 8 мм	Артикул 1 071 609
2 x клиновая планка 10°	Артикул 1 074 731
1 x клиновая планка 5°	Артикул 1 074 730

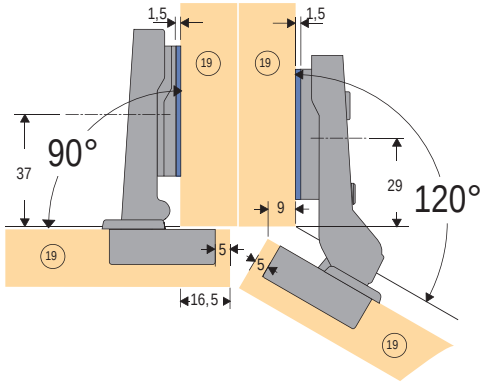

Intermat 9943

Изгиб 0 мм	Артикул 1 029 518
Монтажная планка, дистанция 1,5 мм	Артикул 1 071 606

Intermat 9936 W30

Изгиб 7 мм	Артикул 1 061 843
Монтажная планка, дистанция 1,5 мм	Артикул 1 071 606

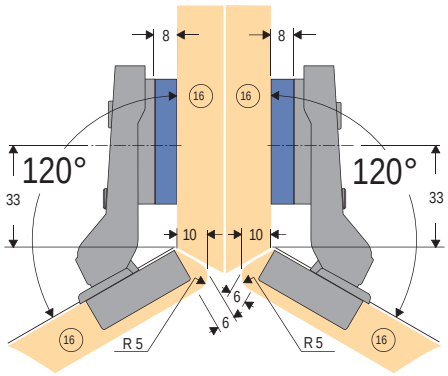

Intermat 9936 W30

Изгиб 7 мм	Артикул 1 061 843
Монтажная планка, дистанция 8 мм	Артикул 1 071 609

Intermat 9936 W30

Изгиб 7 мм	Артикул 1 061 843
Монтажная планка, дистанция 8 мм	Артикул 1 071 609

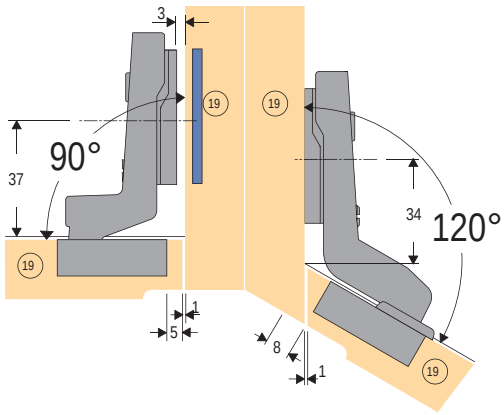

Intermat 9943

Изгиб 16 мм	Артикул 1 030 922
Монтажная планка, дистанция 3 мм	Артикул 1 071 607

Intermat 9936 W30

Изгиб - 10 мм	Артикул 1 061 847
Монтажная планка, дистанция 0 мм	Артикул 1 071 605

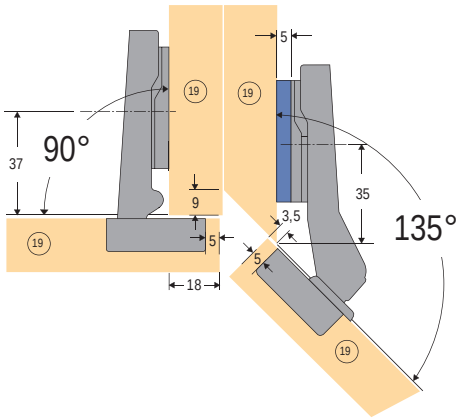

Intermat 9943

Изгиб 0 мм	Артикул 1 029 518
Монтажная планка, дистанция 0 мм	Артикул 1 071 605

Intermat 9936 W45

Изгиб 6 мм	Артикул 1 061 848
Монтажная планка, дистанция 5 мм	Артикул 1 071 608

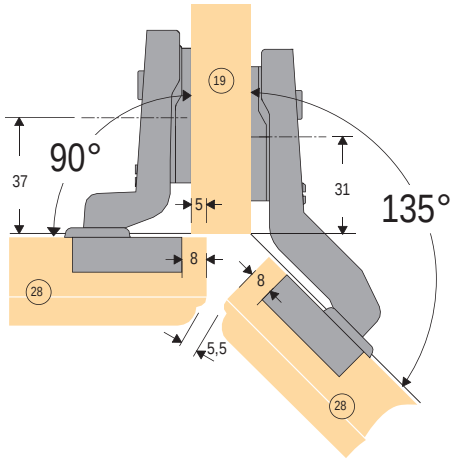

Intermat 9936

Изгиб 16 мм	Артикул 0 073 921*
Монтажная планка, дистанция 0 мм	Артикул 1 071 605

Intermat 9936 W45

Изгиб - 17 мм	Артикул 1 061 849
Монтажная планка, дистанция 0 мм	Артикул 1 071 605

* по запросу